Montavimo ir techninės priežiūros instrukcija

Skystojo kuro / dujų specialieji šildymo katilai Logano S735



Buderus

1 Bendrieji nurodymai 4

2 Saugos nurodymai 6

2.1 Naudojimas pagal paskirtį 6
2.2 Simbolių reikšmės 6
2.3 Atkreipkite dėmesį į šiuos nurodymus 7
2.4 Utilizavimas 7

3 Įrenginio aprašymas 8

4 Techniniai duomenys 9

4.1 Logano SE735 techniniai duomenys 9
4.2 Logano SK735 techniniai duomenys 11
4.3 Atitikties deklaracija 13

5 Komplektas 14

6 Šildymo katilo transportavimas 15

6.1 Katilo korpuso gabenimas sunkvežimiu 15
6.2 Katilo korpuso gabenimas šakiniu krautuvu / kelimo vežimėliais 16
6.3 Katilo korpuso kelimas kranu 17

7 Šildymo katilo statymas 18

7.1 Rekomenduojami atstumai iki sienų 18
7.2 Šildymo katilo lygio nustatymas 20

8 Šildymo katilo montavimas 21

8.1 Degiklio durelių perkėlimas 21
8.2 Skersinių montavimas 23
8.3 Vandens trūkumo apsaugos montavimas 26
8.4 Šildymo katilo jungimas prie vamzdyno 27
8.5 Šildymo katilo pripildymas ir jungčių sandarumo tikrinimas 29
8.6 Katilo korpuso šilumos izoliacijos medžiagos dėjimas 29
8.7 Valdymo įtaiso montavimas 32
8.8 Degiklio kabelio tiesimas 33
8.9 Šoninių sienų montavimas 34
8.10 Katilo priekinio gaubto dėjimas 35

9 Šildymo katilo išmetamųjų dujų įrangos jungimas 36

9.1 Išmetamųjų dujų vamzdžio sandarinimo manžeto užmovimas (priedai) 36
9.2 Išmetamųjų dujų temperaturos jutiklio montavimas (priedai) 36

10 Valdymo įtaiso montavimas (priedai) 37

10.1 Reguliavimo įtaiso montavimas 37
10.2 Temperatūros jutiklių ir degiklio kabelio montavimas 38

11 Katilo gaubto montavimas . . . 42
11.1 Katilo priekinio gaubto dėjimas . . . 42
11.2 Šoninių katilo gaubtų montavimas . . . 43
11.3 Įdėklų montavimas . . . 43
11.4 Galinės sienos montavimas . . . 44
11.5 Pritvirtinti įrenginio tipo lentelę . . . 45
12 Degiklio (priedai) montavimas . . . 46
12.1 Degiklio plokštelės montavimas . . . 46
12.2 Degiklio durelių atidarymas . . . 47
12.3 Degiklio tvirtinimas prie degiklio plokštelės . . . 47
13 Šildymo įrangos eksploatacijos pradžia . . . 48
13.1 Pirmasis paleidimas . . . 48
13.2 Šildymo įrangos pildymas . . . 48
13.3 Šildymo sistemos praplovimas . . . 49
13.4 Šildymo sistemos paruošimas darbui . . . 50
13.5 Valdymo įtaiso ir degiklio jungimas . . . 50
13.6 Išmetamųjų dujų temperatūros didinimas . . . 51
13.7 Atidavimo eksploatuoti protokolas . . . 52
14 Šildymo sistemos išjungimas . . . 53
14.1 Šildymo sistemos išjungimas . . . 53
14.2 Šildymo sistemos išjungimas įvykus avarijai . . . 53
15 Šildymo sistemos patikra ir techninė priežiūra . . . 54
15.1 Bendrieji nurodymai . . . 54
15.2 Šildymo katilo paruošimas patikrai ir techninei priežiūrai . . . 54
15.3 Šildymo katilo valymas . . . 55
15.4 šildymo sistemos vandens slėgio tikrinimas . . . 61
15.5 Patikros ir techninės priežiūros protokolas . . . 62
16 Degiklio gedimų taisymas . . . 64
17 Raktažodžių sąrašas . . . 65

1 Bendrieji nurodymai

Apie šią instrukciją

Šioje montavimo ir techninės priežiūros instrukcijoje pateikta svarbi informacija apie saugų ir tinkamą skystojo kuro / dujų specialiųjų šildymo katilų Logano SE735 ir Logano SK735 montavimą, eksploatacijos pradžią ir techninę priežiūrą.

Montavimo ir techninės priežiūros instrukcija skirta specialistams, turintiems tam tikrą kvalifikaciją, žinių ir patirties dirbti su šildymo sistemomis bei skystojo kuro ir dujų įranga.

Skystojo kuro / dujų specialieji šildymo katilai Logano SE735 ir Logano SK735 toliau šioje instrukcijoje vadinami Logano S735.

Šioje instrukcijoje nurodomi ir priedai, kurie gali būti naudojami kartu su Logano S735. Laikykitės priedų montavimo instrukcijų nurodymų.

NUORODOS NAUDOTOJUI

Įrengdami ir eksploatuodami šildymo sistemą, laikykitės šalies standartų ir atitinkamų taisyklių bei reikalavimų!

Naudokitės duomenimis įrenginio galios lentelėje. Šie duomenys yra svarbūs ir į juos būtinai reikia atsižvelgti.

Eksploatacijos sąlygos ir laiko konstantos		Vokietija	Austrija	Šveicarija
Maksimali maitinimo temperatūra	°C	110[1] (120[2])	100[1] (120[2])	110
Maksimalus darbinis viršslėgis	bar	6		
Temperatūros reguliatorius	s	40		
Kontrolinis įtaisas / ribotuvas	s	40		

1. lent. Eksploatacijos sąlygos ir laiko konstantos

[1] *Maksimali maitinimo temperatūra, jei šildymo katilas naudojamas kaip WW šildymo katilas.*

[2] *Šildymo katilą taip pat galima naudoti kaip šilto vandens katilą, kurio didžiausia temperatūra yra 120 °C (STB padėtis). Susisiekite su savo "Buderus" partneriu.*
Šilto vandens katilai, kurių didžiausia temperatūra yra 110 °C, montuojami pagal slėgio įrenginių direktyvą 97/23/EG.
Vokietijoje tokių šilto vandens katilų veikimą kontroliuoja darbo saugumo nurodymai, o prieš paleidimą ir nurodytais periodais jie tikrinami su leidžiama kontrolės įranga.

Kuras Vokietijai					
Logano S735	Skystasis kuras EL pagal DIN 51 603		Suskystintos dujos	Gamtinės dujos	Biodujos (ypatingos eksploatacijos sąlygos)
Pastaba	Šildymo katilas Logano S735 gali būti kūrenamas nurodytu kuru. Pasirinkite degiklį, kuris atitiktų šildymo katilui Logano S735 nurodytą kurą.				
Kuras Austrijai					
Logano S735	Skystasis kuras L (lengvoji nafta "Schwechat 2000")	Skystasis kuras EL	Suskystintos dujos	Gamtinės dujos	Biodujos (ypatingos eksploatacijos sąlygos)
Pastaba	Šildymo katilas Logano S735 gali būti kūrenamas nurodytu kuru. Pasirinkite degiklį, kuris atitiktų šildymo katilui Logano S735 nurodytą kurą. Jei naudojamas skystasis kuras L (lengvoji nafta "Schwechat 2000"), reikia du kartus per metus katilą valyti ir atlikti jo techninę priežiūrą.				
Kuras Šveicarijai					
Logano S735	Skystasis kuras EL		Suskystintos dujos	Gamtinės dujos	Biodujos (ypatingos eksploatacijos sąlygos)
Pastaba	Šildymo katilas Logano S735 gali būti kūrenamas nurodytu kuru. Pasirinkite degiklį, kuris atitiktų šildymo katilui Logano S735 nurodytą kurą. Lentelėje "Techniniai duomenys" nurodyta galia yra nominali. Naudojant įrenginį, šie parametrai iš dalies būna mažesni nei nurodytieji (pagal norminių aktų reikalavimus dėl oro taršos).				

2. lent. Kuras

2 Saugos nurodymai

Norėdami užtikrinti savo saugumą, elkitės pagal šiuos nurodymus.

2.1 Naudojimas pagal paskirtį

Skystojo kuro / dujų specialieji šildymo katilai Logano SE735 ir Logano SK735 skirti šildyti šildymo sistemos vandeniui, pvz., daugiabučiuose namuose arba pramonėje. Visi pagal EN 267 arba EN 676 patikrinti skystojo kuro ar dujų degikliai gali būti naudojami, jei jų charakteristikos atitinka šildymo katilo techninius duomenis.

Su šiais šildymo katilais naudojami valdymo įtaisai Logamatic.

2.2 Simbolių reikšmės

Du pavojaus lygiai žymimi šiais žodžiais:



DĖMESIO!

PAVOJUS GYVYBEI

Reiškia sunkių sužalojimų, galinčių pasibaigti net mirtimi, pavojų, kurį gali sukelti gaminys, jei nesilaikoma būtinų atsargumo priemonių.



ATSARGIAI!

SUŽALOJIMO PAVOJUS / ĮRENGINIO SUGADINIMAS

Įspėja dėl įmanomos pavojingos situacijos, kai galima vidutiniškai arba lengvai susižeisti ar patirti materialinių nuostolių.

Kiti simboliai, kuriais žymimi pavojai ir nurodymai dėl naudojimo



DĖMESIO!

PAVOJUS GYVYBEI

dėl elektros srovės.



NUORODOS NAUDOTOJUI

Patarimai, kaip optimaliai naudoti ir reguliuoti įrenginį, bei kita naudinga informacija.

2.3 Atkreipkite dėmesį į šiuos nurodymus



DĖMESIO!

PAVOJUS GYVYBEI

dėl degių dujų sprogimo.

- Dujofikavimo darbus galite atlikti, jei turite tam tikrą leidimą.



DĖMESIO!

PAVOJUS GYVYBEI

dėl elektros srovės.

- Prieš dirbdami su šildymo įranga, išjunkite jos maitinimą, pvz., išjunkite šildymo įrenginio avarinį jungiklį, esantį priešais katilinę.
- Nepakanka išjungti tik valdymo įtaisą!



ATSARGIAI!

ĮRANGOS GEDIMAS

dėl nekvalifikuotai atliktų montavimo darbų.

- Statydami šildymo įrangą ir naudodamiesi ja, laikykitės darbo su technika taisyklių, taip pat techninės priežiūros bei tam tikrų įstatymų reikalavimų!



ATSARGIAI!

ĮRANGOS GEDIMAS

dėl netaisyklingo valymo ir techninės priežiūros.

- Valymo ir techninės priežiūros darbus atlikite vieną kartą per metus. Patikrinkite visą įrenginį, ar jis tinkamai veikia!
- Nedelsdami pašalinkite pastebėtus trūkumus, kad išvengtumėte šildymo įrangos pažeidimų!



NUORODOS NAUDOTOJUI

Naudokite tik originalias "Buderus" atsargines dalis. Įmonė "Buderus" neatsako už žalą, patirtą naudojant ne "Buderus" pateiktas atsargines dalis.

2.4 Utilizavimas



NUORODOS NAUDOTOJUI

- Tinkamai utilizuokite įrenginio pakavimo medžiagas.

3 Įrenginio aprašymas

Skystojo kuro / dujų specialiajam šildymo katilui Logano SE735 ir skystojo kuro / dujų specialiajam šildymo katilui Logano SK735 turite parinkti tinkamą degiklį.

Skystojo kuro / dujų specialusis šildymo katilas Logano SE735 nuo skystojo kuro / dujų specialiojo šildymo katilo Logano SK735 skiriasi vandens perdavimo technika.

Vienintelis išorinis abiejų katilų skirtumas – nevienoda matavimo taško padėtis.

Logano SE735 arba Logano SK735 matavimo tašką galite rasti skyrių 10.2 "Temperatūros jutiklių ir degiklio kabelio montavimas", 38. psl..

Skystojo kuro / dujų specialiajame šildymo katile Logano SE735 nereikia didinti grįžtančio į katilą vandens temperatūros.

Skystojo kuro / dujų specialiajame šildymo katile Logano SK735 reikia didinti grįžtančio į katilą vandens temperatūrą arba palaikyti cokolio temperatūrą (žr. katalogo K6 lapą).

ATSARGIAI!

ĮRANGOS GEDIMAS

dėl netinkamo degiklio.

- Naudokite tik tokius degiklius, kurie atitinka Šildymo katilo Logano S735 techninius duomenis (žr. skyrių 4 "Techniniai duomenys", 9. psl.).

Skystojo kuro / dujų specialiojo šildymo katilo Logano S735 (1. pav.) pagrindiniai komponentai:

– Katilo korpusas (1. pav., **4. poz.**) sujungtas su degikliu.
Katilo blokas perduoda degiklio sukurtą šiluminę energiją vandeniui.

– Katilo gaubtas (1. pav., **2. poz.**) ir šilumos izoliaciją (1. pav., **1. poz.**).
Katilo gaubtas ir šilumos izoliacija mažina energijos nuostolius.

– Valdymo įtaisas (priedai – 1. pav., **3. poz.**)
Valdymo įtaisas kontroliuoja ir valdo visas skystojo kuro / dujų specialiojo šildymo katilo Logano S735 elektrines dalis.

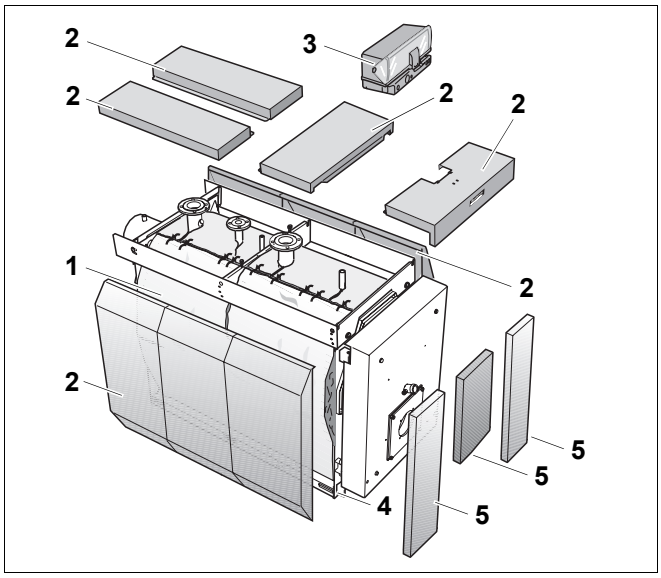

1. pav. Skystojo kuro / dujų specialusis šildymo katilas Logano S735

1. poz.: *Šilumos izoliacija*

2. poz.: *Katilo gaubtai*

3. poz.: *Valdymo įtaisas (priedai)*

4. poz.: *Katilo korpusas*

5. poz.: *Valdymo įtaisas*

4 Techniniai duomenys

Techniniai duomenys parodo Logano S735 pajėgumą.

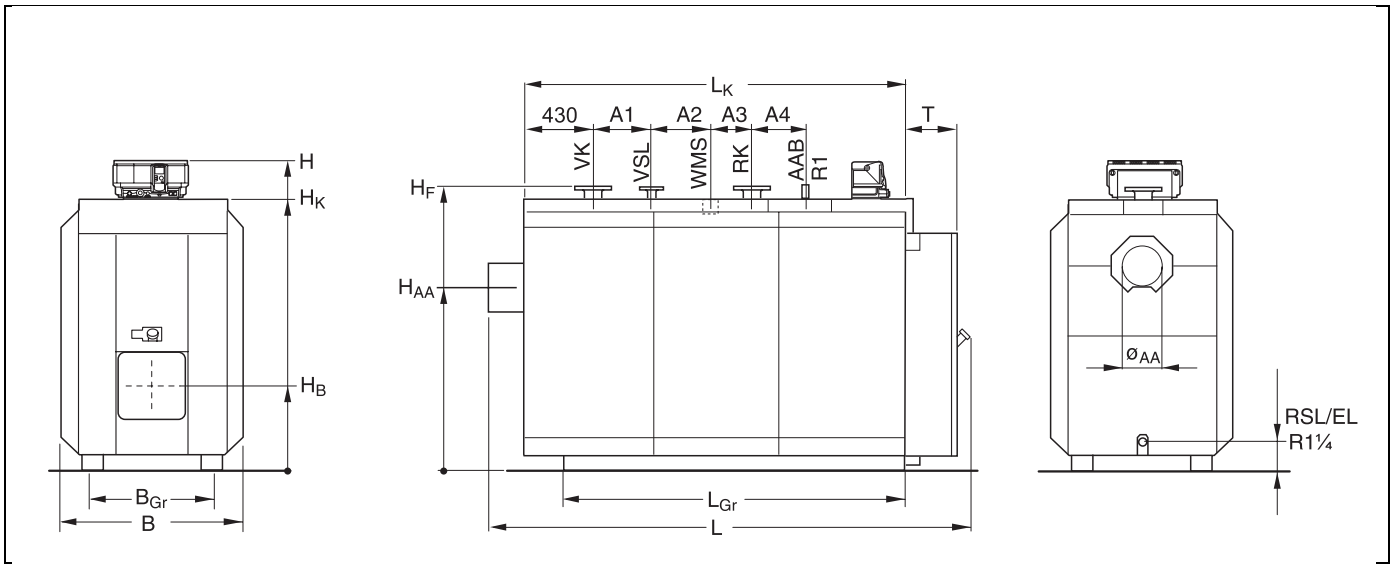

2. pav. Logano SE735 ir SK735 techniniai duomenys

VK = Ištekantis iš katilo vanduo
RK = Į katilą grįžtantis vanduo
VSL = Ištekančio iš katilo vandens apsauginis kanalas
RSL = Grįžtančio į katilą vandens apsauginis kanalas
EL = Išleidimo anga (R1¼)
WMS = Vandens trūkumo apsaugos jungtis
AAB = Armatūros jungtis (R1)

4.1 Logano SE735 techniniai duomenys

Logano SE735 matmenys ir techniniai duomenys							
Katilo dydis		**590**	**730**	**920**	**1120**	**1400**	**1750**
Nominalioji šilumos galia	**kW**	590	730	920	1120	1400	1750
Degimo šiluminė galia	**kW**	642	789	992	1211	1511	1898
Bendras katilo ilgis (L)	**mm**	2519		2853		3085	3295
Katilo bloko ilgis (L_K)	**mm**	2003		2321		2513	2723
Katilo plotis (B)	**mm**	1186		1386		1556	
Nešimo plotis	**mm**	970		1170		1340	
Nešimo ilgis	**mm**	2127		2447		2639	2849
Pagrindinio rėmo ilgis (L_{Gr})	**mm**	1764		2084		2276	2486
Pagrindinio rėmo plotis (B_{Gr})	**mm**	970		1170		1340	
Aukštis (H)	**mm**	2015		2158		2426	
Aukštis (H_K)	**mm**	1785		1928		2196	
Išmetamųjų dujų atvamzdžio skersmuo (Ø AA)	**mm**	297		357		397	
Išmetamųjų dujų atvamzdžio aukštis (H_K)	**mm**	1370		1480		1666	
Degimo kameros ilgis	**mm**	1680	1830	2170		2380	2590[5]
Degimo kameros skersmuo	**mm**	685		784		882	
Degiklio durelių gylis T	**mm**	314		329		369	
Degiklio durelių aukštis (H_B)	**mm**	550		585		625	

Logano SE735 matmenys ir techniniai duomenys							
Katilo dydis		**590**	**730**	**920**	**1120**	**1400**	**1750**
Minimalus degiklio vamzdžio ilgis	**mm**	330		345		385	
Skersmuo VK	**DN**	125		150			
Skersmuo RK	**DN**	125		150			
Skersmuo VSL	**DN**	65			80		
Jungės aukštis VK/VSL/RK (H_F)	**mm**	1840		1985		2251	
Atstumas A_1	**mm**	350					
Atstumas A_2	**mm**	250		350			
Atstumas A_3	**mm**	350					
Atstumas A_4	**mm**	250		470		660	870
Grynasis svoris [1]	**kg**	1840	1900	2650	2780	3680	4080
Katilo vandens tūris	**l**	1187	1099	1716	1665	2552	2728
Dujų tūris	**l**	875	996	1532	1593	2224	2469
Išmetamųjų dujų temperatūra, dalinė apkrova – 60 % [2]	**°C**	135					
Išmetamųjų dujų temperatūra, visa apkrova	**°C**	180					
Išmetamųjų dujų srautas pagal masę, skystasis kuras Dalinė apkrova – 60 %	**kg/s**	0,164	0,201	0,253	0,308	0,385	0,484
Išmetamųjų dujų srautas pagal masę, skystasis kuras Visa apkrova	**kg/s**	0,273	0,335	0,421	0,514	0,641	0,806
Išmetamųjų dujų srautas pagal masę, dujos Dalinė apkrova – 60 %	**kg/s**	0,164	0,202	0,254	0,310	0,386	0,485
Išmetamųjų dujų srautas pagal masę, dujos Visa apkrova	**kg/s**	0,274	0,336	0,423	0,516	0,643	0,808
CO_2 kiekis, skystasis kuras	**%**	13					
CO_2 kiekis, dujos	**%**	10					
Degimo dujų tėkmės pasipriešinimas	**mbar**	4,3	4,9	4,9	6,5	6,4	8,2
Reikiamas transportavimo slėgis	**Pa**	0					
Didžiausia leistina maitinimo temperatūra [3]	**°C**	110 (120[4])					
Leistinas darbinis viršslėgis (šildymo katile) [4]	**bar**	6					
CE ženklinimas, produkto identifikavimo Nr.		CE-0085 BP0111					

3. lent. Logano SE735 techniniai duomenys

[1] *Svoris su pakuote maždaug 6-8 % didesnis.*

[2] *Pagal DIN EN 303 minimali išmetamųjų dujų temperatūra apskaičiuojant kamino parametrus pagal DIN 4705 yra žemesnė maždaug 12 K.*

[3] *Apsauginė riba (temperatūros ribotuvas). Maksimali galima maitinimo temperatūra = apsauginė riba (STB) – 18 K. Pavyzdys: apsauginė riba (STB) = 100 °C, maksimali galima maitinimo temperatūra = 100 – 18 = 82 °C.*

[4] *Pastabas dėl didžiausios temperatūros žr. 1. lent., 4. psl..*

[5] *Degimo kameros ilgis nepriklauso nuo mažiausių dydžių pagal DIN 4702.*

4.2 Logano SK735 techniniai duomenys

Logano SE735 matmenys ir techniniai duomenys							
Katilo dydis		**670**	**830**	**1020**	**1260**	**1575**	**1950**
Nominalioji šilumos galia	**kW**	670	830	1020	1260	1575	1950
Degimo šiluminė galia	**kW**	733	908	1116	1375	1721	2118
Bendras katilo ilgis (L)	**mm**	2498		2834		3066	3276
Katilo bloko ilgis (L_K)	**mm**	2003		2321		2513	2723
Katilo plotis (B)	**mm**	1186		1386		1556	
Nešimo plotis	**mm**	970		1170		1340	
Nešimo ilgis	**mm**	2127		2447		2639	2849
Pagrindinio rėmo ilgis (L_{Gr})	**mm**	1764		2084		2276	2486
Pagrindinio rėmo plotis (B_{Gr})	**mm**	970		1170		1340	
Aukštis (H)	**mm**	2015		2158		2426	
Aukštis (H_K)	**mm**	1785		1928		2196	
Išmetamųjų dujų atvamzdžio skersmuo (Ø AA)	**mm**	297		357		397	
Išmetamųjų dujų atvamzdžio aukštis (H_K)	**mm**	1370		1480		1666	
Degimo kameros ilgis	**mm**	1680	1830	2170[5]		2380[5]	2590[5]
Degimo kameros skersmuo	**mm**	685		784		882	
Degiklio durelių gylis	**mm**	314		329		369	
Degiklio durelių aukštis (H_B)	**mm**	550		585		625	
Minimalus degiklio vamzdžio ilgis	**mm**	330		345		385	
Skersmuo VK	**DN**	125		150			200
Skersmuo RK	**DN**	125		150			200
Skersmuo VSL	**DN**	65			80		
Jungės aukštis VK/VSL/RK (H_F)	**mm**	1840		1985		2251	
Atstumas A_1	**mm**	350					
Atstumas A_2	**mm**	250		350			
Atstumas A_3	**mm**	350					
Atstumas A_4	**mm**	250		470		660	870
Grynasis svoris [1]	**kg**	1740	1790	2480	2580	3500	3890
Katilo vandens tūris	**l**	1200	1115	1743	1705	2596	2786

[1] *Svoris su pakuote maždaug 6–8 % didesnis.*

Logano SE735 matmenys ir techniniai duomenys							
Katilo dydis		**670**	**830**	**1020**	**1260**	**1575**	**1950**
Dujų tūris	**l**	871	955	1459	1489	2106	2315
Išmetamųjų dujų temperatūra, dalinė apkrova – 60 % [2]	**°C**	145					
Išmetamųjų dujų temperatūra, visa apkrova	**°C**	200					
Išmetamųjų dujų srautas pagal masę, skystasis kuras Dalinė apkrova – 60 %	**kg/s**	0,187	0,231	0,284	0,350	0,438	0,539
Išmetamųjų dujų srautas pagal masę, skystasis kuras Visa apkrova	**kg/s**	0,311	0,385	0,474	0,584	0,731	0,899
Išmetamųjų dujų srautas pagal masę, dujos Dalinė apkrova – 60 %	**kg/s**	0,187	0,232	0,285	0,352	0,440	0,541
Išmetamųjų dujų srautas pagal masę, dujos Visa apkrova	**kg/s**	0,312	0,387	0,475	0,586	0,733	0,902
CO_2 kiekis, skystasis kuras	**%**	13					
CO_2 kiekis, dujos	**%**	10					
Degimo dujų tėkmės pasipriešinimas	**mbar**	5,8	6,2	6,7	7,8	8,6	9,8
Reikiamas transportavimo slėgis	**Pa**						
Didžiausia leistina maitinimo temperatūra [3]	**°C**	110 (120[4])					
Leistinas darbinis viršslėgis (šildymo katile)	**bar**	6					
CE ženklinimas, produkto identifikavimo Nr.		CE-0085 BP0111					

4. lent. Logano SK735 techniniai duomenys

[2] *Pagal DIN EN 303 minimali išmetamųjų dujų temperatūra apskaičiuojant kamino parametrus pagal DIN 4705 yra žemesnė maždaug 6 K.*

[3] *Apsauginė riba (temperatūros ribotuvas). Maksimali galima maitinimo temperatūra = apsauginė riba (STB) – 18 K. Pavyzdys: apsauginė riba (STB) = 100 °C, maksimali galima maitinimo temperatūra = 100 – 18 = 82 °C.*

[4] *Pastabas dėl didžiausios temperatūros žr 1. lent., 4. psl..*

[5] *Degimo kameros ilgis nepriklauso nuo mažiausių dydžių pagal DIN 4702.*

4.3 Atitikties deklaracija

CE Įrenginys atitinka pagrindinius tam tikrų Europos direktyvų reikalavimus.

Šis įrenginys turi patvirtintą atitikties deklaraciją. Atitinkamus dokumentus ir atitikties deklaracijos originalą saugo gamintojas.

Buderus
HEIZTECHNIK

Konformitätserklärung

Declaration of conformity

Déclaration de conformité

Wir
We
Nous

Buderus Heiztechnik GmbH, D-35573 Wetzlar

erklären in alleiniger Verantwortung , dass die Heizkessel-Reihe
declare under our responsibility that the boiler series
déclarons sous notre seule responsabilité que le série des chaudieres

Logano SE/SK 735

konform ist mit den Anforderungen der Richtlinien
is in conformity with the requirements of the directives
est conforme aux exigences des directives

Richtlinie Directive Directive		Norm Standard Norme	Bemerkung Remark Remarque
90/396/EEC	gas appliance directive	EN 303-1 EN 303-3	Notified Body : 0085
73/23/EEC	low voltage directive	EN 60335	-
89/336/EEC	EMC directive	EN 55014 EN 60730-1 EN 50081-1	-
97/23/EC*	pressure equipment directive	TRD 702 EN 303-1	Notified Body : 0091

* nur gültig für den Betrieb als Heißwassererzeuger (mit TS>110°C)
effective only if operating as hot water boiler (with TS>110°C)
uniquement valable pour chaudière chauffage seul (avec TS>110°C)

Ergänzung für Deutschland :
Supplement for Germany :
Supplément pour l'Allemagne :

- 1.BImSchV vom 07.08.1996 : Normnutzungsgrad /Wirkungsgrad > 91 % gemäß § 7, Abs. 3 bzw. Abs. 4
- EnEV vom 16.11.2001 Niedertemperaturkessel nach § 2, Abs. 10

Wetzlar, 18.12.2003

BUDERUS HEIZTECHNIK GMBH
Geschäftsführung

Staudinger Dr. Schulte

BHG - 6156 . 0898 - hd

5 Komplektas

- Patikrinkite, ar Jums pristatyto šildymo katilo pakuotė nepažeista.
- Patikrinkite, ar komplekte yra visi reikiami elementai.



NUORODOS NAUDOTOJUI

"A – B paketai" supakuoti pagal montavimo eigą.

Logano S735

Dalis	Pakuote
Katilo korpusas	be
Katilo gaubtai "A pakas" su degiklio kabeliu ir montavimo medžiaga	1 medinė dėžė
Katilo gaubtai "B pakas"	1 kartoninė dežė
Šilumos izoliacija	1 pakuotė plėvelėje
Reguliavimo įtaisas	1 kartoninė dežė
Izoliavimo žiedai [1]	1 kartoninė dežė
Vandens trūkumo saugos vamzdis (WMS)	1 pakuotė plėvelėje

5. lent. Logano S735 komplektas

[1] *Dalys yra išmetamųjų dujų degimo kameroje.*

6 Šildymo katilo transportavimas

Šiame skyriuje aprašyta, kaip šildymo katila saugiai transportuoti ir jo nepažeisti.



DĖMESIO!

PAVOJUS GYVYBEI

del netinkamai pritvirtinto šildymo katilo.

- Transportuokite šildymo katilą tinkamomis transporto priemonėmis, pvz., dviem kelimo vežimėliais arba šakiniu krautuvu.
- Veždami šildymo katilą gerai jį pritvirtinkite, kad nenukristu.

6.1 Katilo korpuso gabenimas sunkvežimiu

Jei katilo korpusą transportuojate sunkvežimiu, laikykites šiu saugos reikalavimu.



DĖMESIO!

PAVOJUS GYVYBEI

nukritus kroviniui.

- Prieš transportuodami katilo korpusą pritvirtinkite specialiomis juostomis.

6.2 Katilo korpuso gabenimas šakiniu krautuvu / kelimo vežimėliais

Katilo korpusą galite gabenti šakiniu krautuvu arba dviem kelimo vežimėliais. Transportuodami katilo korpusą laikykites šiu nurodymu:

PAVOJUS GYVYBEI

nukritus kroviniui.

DĖMESIO!

- Keliant ir gabenant katilo korpusą, svoris turi tolygiai pasiskirstyti ant šakinio krautuvo / kelimo vewimėlio šakiu.
- Veždami šildymo katilą gerai jį pritvirtinkite, kad nenukristu.

6.2.1 Šildymo katilo gabenimas šakiniu krautuvu

ĮRANGOS GEDIMAS

dėl pažeisto katilo korpuso.

ATSARGIAI!

Katilo korpusą galima transportuoti šakiniu krautuvu tik tokiu atveju, jei krautuvo šakiu ilgis atitinka katilo ilgį nuo priekines iki galinės sienos.

- Prieš keldami katilo korpusą patikrinkite, ar katilo priekinė ir galinė sienos yra ant krautuvo šakiu.

- Krautuvo šakes pakiškite po katilo priekine (3. pav., **1. poz.**) ir galine sienomis (3. pav., **2. poz.**).

6.2.2 Katilo gabenimas dviem kelimo vežimėliais

- Pakiškite po viena kelimo vežimėlį po katilo priekine ir galine sienomis (3. pav., 16. psl.).
- Abiem kelimo vežimėliais katilo korpusą tolygiai pakelkite.

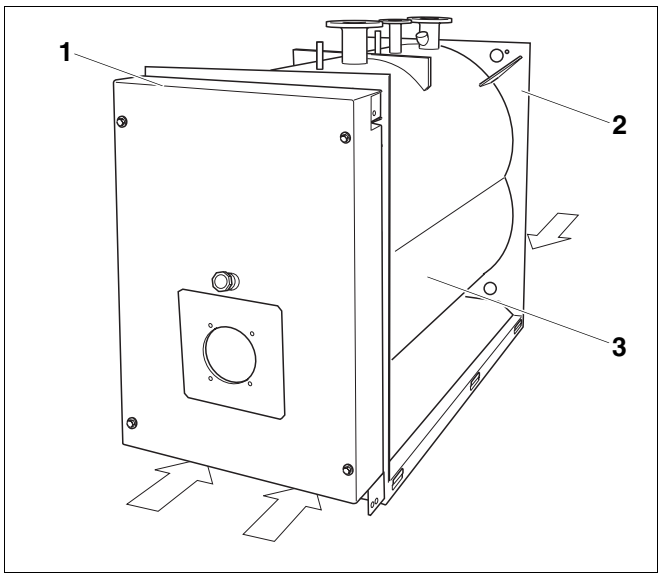

3. pav. Katilo korpuso gabenimas šakiniu krautuvu / kelimo vežimėliais

1. poz.: *Katilo priekinė siena*

2. poz.: *Katilo galinė siena*

3. poz.: *Katilo korpusas*

6.3 Katilo korpuso kelimas kranu

Katilo korpusą (4. pav., **1. poz.**) galite pakelti ir transportuoti kranu.

DĖMESIO!

PAVOJUS GYVYBEI

nukritus kroviniui.

- Naudokite tik vienodo ilgio grandines (lynus).
- Naudokite tik nepriekaištingos buklės grandines (lynus).
- Dėkite kablius tik i tam skirtas skyles kampinese atramose.
- Katilo korpusą kranu leidžiama kelti tik tam tikra kvalifikaciją turintiems asmenims.

- Kelimo grandiniu (lynu) atšaku kablius (4. pav., **3. poz.**) dėkite į katilo korpuso keturių kampinių atramų skyles (4. pav., **4. poz.**).
- Krano kablį (4. pav., **2. poz.**) kabinkite ant kelimo grandines.

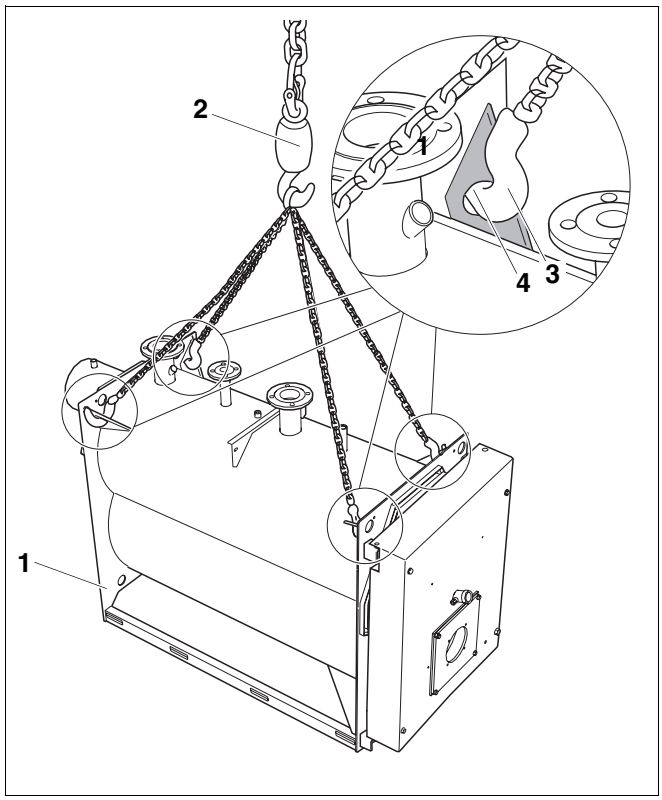

4. pav. Katilo korpuso kelimas kranu

1. poz.: *Katilo korpusąs*

2. poz.: *Krano kablys*

3. poz.: *Kelimo grandines / lyno atšaku kabliai*

4. poz.: *Kampiniu atramu skyles*

7 Šildymo katilo statymas

Šiame skyriuje aiškinama, kaip tinkamai pastatyti šildymo katilą.



ATSARGIAI!

ĮRANGOS GEDIMAS

del užšalimo.

- Įrenginį statykite nuo šalčio apsaugotoje patalpoje.

7.1 Rekomenduojami atstumai iki sienų

Jei ruošiate pagrindą arba paviršių katilui statyti, turite laikytis nurodytų atstumų iki sienų (žr. 5. pav. arba 6. pav. ir 6. lent., 19. psl.). Paviršius turi būti tvirtas, lygus ir horizontalus. Katilo priekine briauna turi baigtis prie pagrindo briaunos.

Katilo statymo pavyzdžiai pateikti 5. pav. ir 6. pav., 19. psl..

Degiklio durelių vyrius galite perdėti iš dešinės į kairę pusę (žr. skyrių 8.1 "Degiklio durelių perkėlimas", 21. psl.).

Katilo ilgis L ir katilo plotis B nurodyti: skyrių 4 "Techniniai duomenys", 9. psl..

Šildymo katilas	Katilo dydis SE735/SK735	Atstumas A_H mm	Atstumas A_V mm [1]
Logano S735	590–830	1000 (700)	2000 (1000)
	920–1260	1200 (900)	2100 (1300)
	1400/1575	1500 (1000)	2300 (1600)
	1750/1950	1500 (1000)	2500 (1600)
Pastaba			
Statydami šildymo katilą laikykitės nurodytų minimalių atstumų (skliausteliuose) (žr. 6. pav. ir 5. pav.). Tam, kad katilą būtų galima lengviau surinkti ir techniškai prižiūrėti, būtina išlaikyti rekomenduojamus atstumus iki sienų. **Montuojant išmetamųjų dujų triukšmo slopintuvą reikia numatyti daugiau vietos.** Jei valdymo įtaisą su laikikliu (priedai) tvirtinate prie šildymo katilo šono, turite atsižvelgti į atstumus, nurodytus šio laikiklio (priedai) montavimo instrukcijoje.			

6. lent. Nustatytas atstumas iki sienų

[1] Atsižvelkite į dydį L_{BR} (degiklio ilgis) priklausomai nuo atstumo A_V.

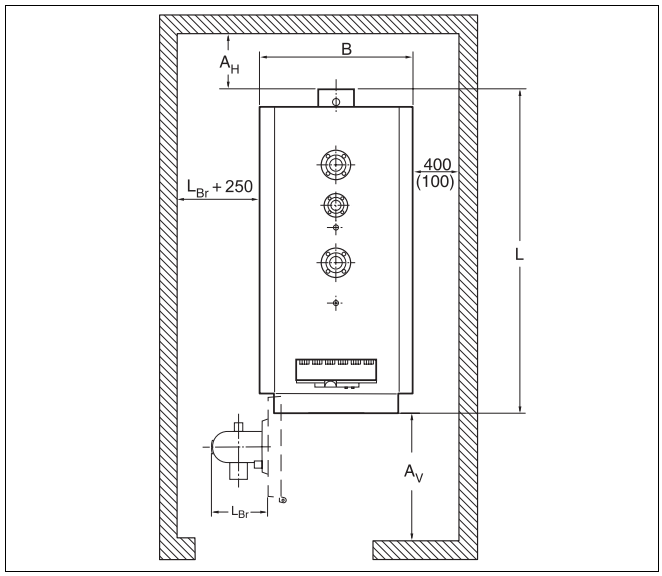

5. pav. Patalpa su šildymo katilu (statomas dešinėje pusėje) Matmenys mm

** **Montuojant išmetamųjų dujų triukšmo slopintuvą, reikia numatyti daugiau vietos.***

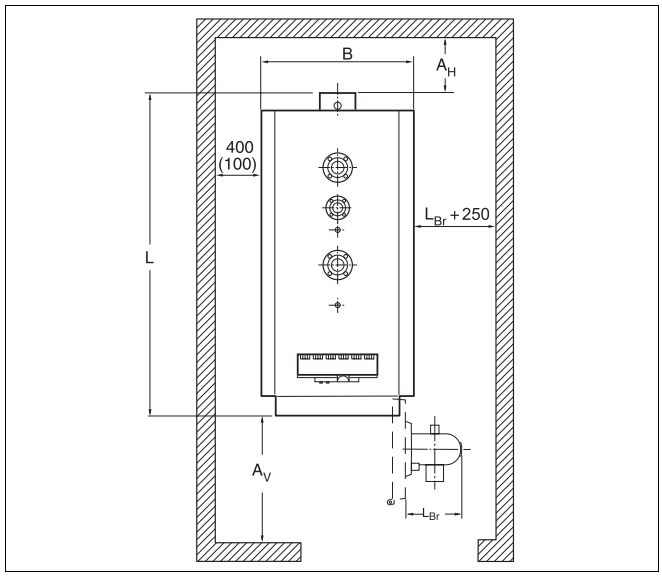

6. pav. Patalpa su šildymo katilu (statomas kairėje pusėje) Matmenys mm

** **Montuojant išmetamųjų dujų triukšmo slopintuvą, reikia numatyti daugiau vietos.***

7.2 Šildymo katilo lygio nustatymas

Išlyginkite šildymo katilą (7. pav., **2. poz.**) horizontaliai ir vertikaliai, kad jame nesikauptų oro.

NUORODOS NAUDOTOJUI

Katilą lyginkite pakišdami skardos juosteles.

- Šildymo katilą (7. pav., **2. poz.**), kaip parodyta 7. pav., horizontaliai ir vertikaliai lyginkite gulsčiuku (7. pav., **1. poz.**).

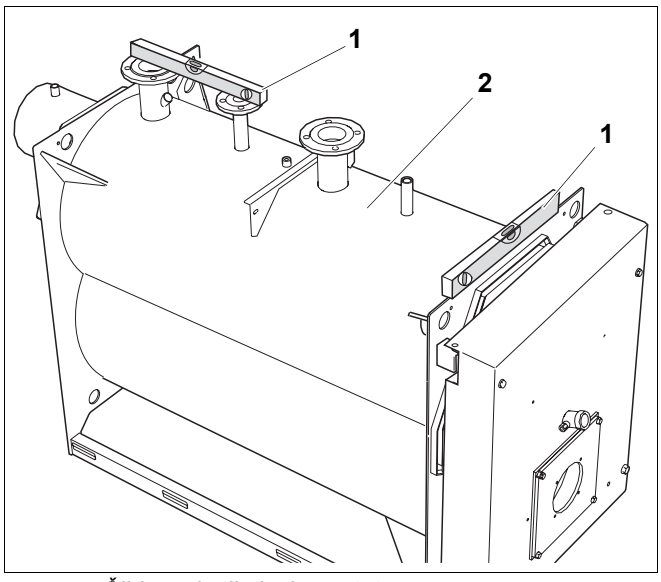

7. pav. Šildymo katilo lygio nustatymas

1. poz.: *Gulsčiukas*

2. poz.: *Šildymo katilas*

8 Šildymo katilo montavimas

Šiame skyriuje aiškinama, kaip tinkamai montuoti šildymo katilą.

8.1 Degiklio durelių perkėlimas

Durelių vyrius galima montuoti ir kairėje, ir dešinėje pusėse.

Šiam tikslui parinkite poveržlę pagal skyrių "Techninė dokumentacija".

- Išsukite 4 durelių varžtus (8. pav., **1. poz.**) ir atidarykite degiklio dureles.
  Kai katilo dydis yra 1400 arba 1750 litrų su SE735, taip pat 1575 ir 1950 litrai su SK735, degiklio dureles reikia apsaugoti 6 durelių varžtais.

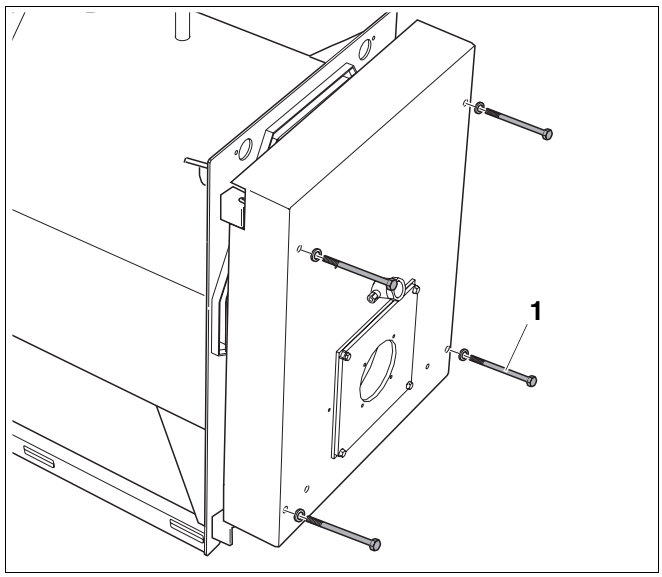

8. pav. Degiklio durelių atidarymas

- Išimkite fiksavimo varžtą (9. pav., **1. poz.**) iš viršutinio dešinio durelių vyrio.

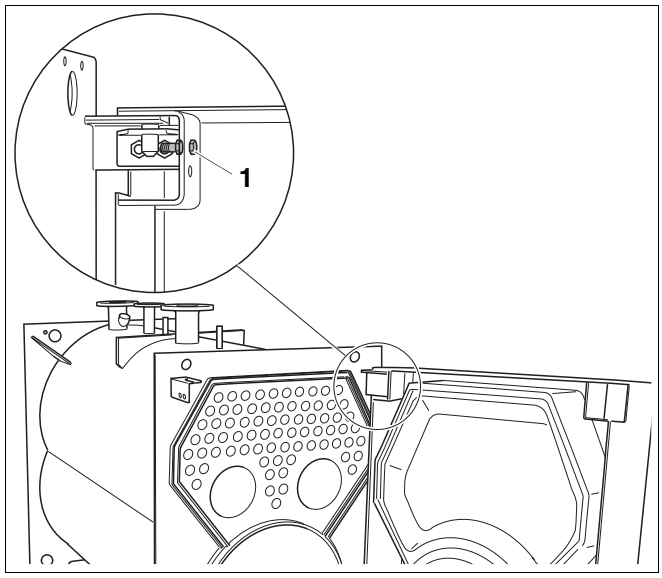

9. pav. Nuimkite apsauginius sraigtus

- Poveržlę (10. pav., **2. poz.**) gerai sutepkite tepalu (maža strėlytė 10. pav.) ir užmaukite ant kairio apatinio durelių vyrio (10. pav., **1. poz.**).
- Vėl uždaryti degiklio dureles ir pritvirtinti 4 arba 6 durelių varžtais.

NUORODOS NAUDOTOJUI

Kai durelės uždarytos, poveržlė turi prisiglausti prie durelių vyrio.

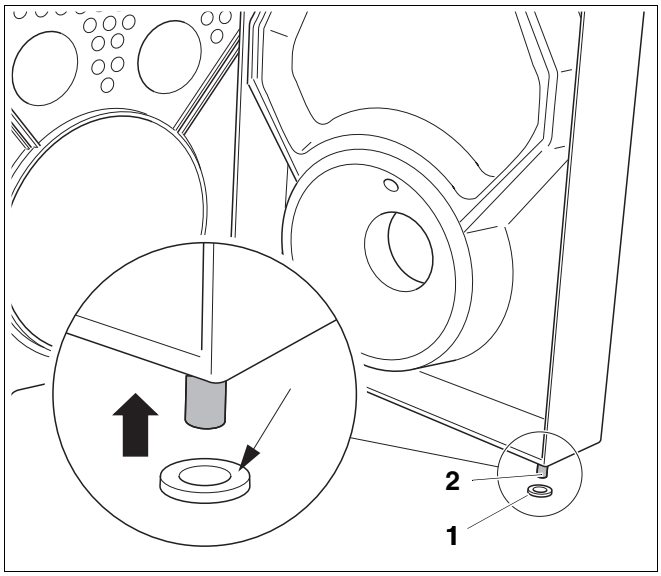

10. pav. Kairieji vyrio kaiščiai

1. poz.: *Poveržlė*

2. poz.: *Kairėje apatinių vyrio kaiščių pusėje*

- Išsukite 2 šešiabriaunius sraigtus ir poveržles iš dešiniojo vyrio.
- Viršutinį kampinį įdėklą (11. pav., **2. poz.**) uždėti ant priešais esančios pusės su anga vyrių kaiščiams (11. pav., **3. poz.**) ir su 2 šešiabriauniais sraigtais (11. pav., **1. poz.**) bei poveržlėmis (11. pav., **4. poz.**) prisukti prie durelių vyrio.

NUORODOS NAUDOTOJUI

Kampinį įdėklą (11. pav., **2. poz.**) galima įmontuoti pailgose skylėse. Atidarius duris pagal aplinkybes viršutinį kampinį įdėklą reikia pastumti į priekį, kad būtų galima lengvai atidaryti dureles.

- Tam šiek tiek atsukite abu šešiakampius kampinio įdėklo sraigtus (11. pav., **1. poz.**) ir vienu apsukimu išsukite durelių sraigtus (8. pav., **1. poz.**). Dėl durelių svorio kampinis įdėklas kartu pasislenka į priekį.
- Vėl prisukite kampinį įdėklą ir išsukite visus durelių varžtus.

Niekada neišsukite visų durelių varžtų, kol kampinis įdėklas nėra gerai pritvirtintas!

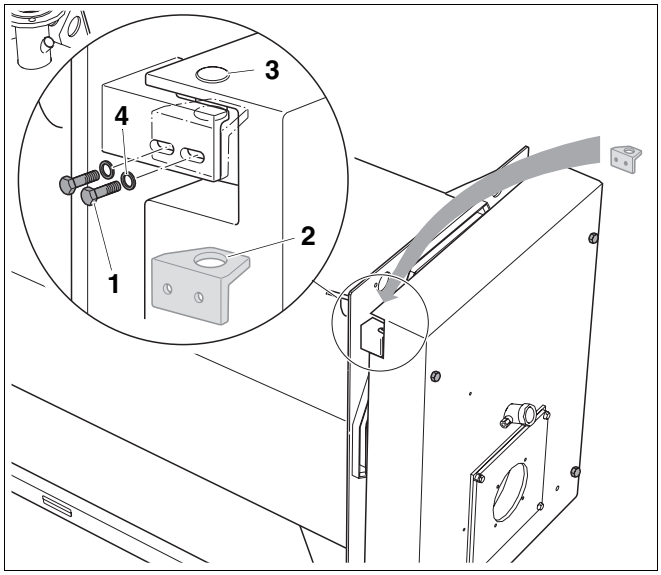

11. pav. Vyrio keitimas

1. poz.: *Šešiabriauniai varžtai*

2. poz.: *Kampinis įdėklas*

3. poz.: *Vyrių kaiščiai*

4. poz.: *Poveržlės*

- Išsukite 2 šešiabriaunius sraigtus (12. pav., **2. poz.**) ir poveržles (12. pav., **4. poz.**) iš dešiniojo vyrio.
- Apatinį kampinį įdėklą (12. pav., **1. poz.**) uždėti ant priešais esančios pusės su anga vyrių kaiščiams ir su (12. pav., **2. poz.**) šešiabriauniais sraigtais (12. pav., **4. poz.**) bei poveržlėmis (12. pav., **3. poz.**) prisukti prie durelių vyrio.
- Atidarę degiklio dureles, įstatykite fiksacinį varžtą į kairiojo durelių vyrio viršutinę skylę (atitinkamai 9. pav.).

SUŽALOJIMO PAVOJUS

ATSARGIAI!

dėl degiklio durelių nuėmimo.

Jokiais būdais degiklio durelių negalima nuimti nuo vyrio (pavyzdžiui, su laužtuvu)!

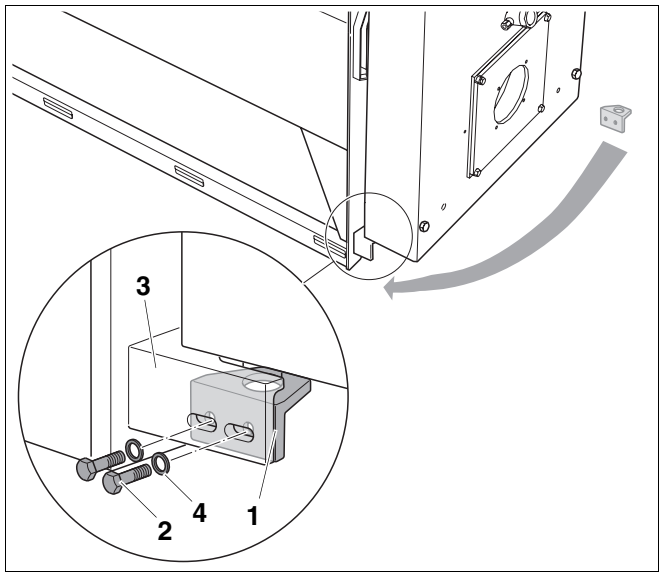

12. pav. Durelių vyrių keitimas

1. poz.: *Kampinis įdėklas*

2. poz.: *Šešiakampis sraigtas*

3. poz.: *Durų sukimo kampas*

4. poz.: *Poveržlė*

8.2 Skersinių montavimas

NUORODOS NAUDOTOJUI

"A – B paketai" supakuoti pagal montavimo eigą.

NUORODOS NAUDOTOJUI

Galinio skersinio (15. pav., **3. poz.**) ir priekinio skersinio (13. pav., **4. poz.**) atbrailos turi būti nukreiptos į katilo korpusą.

Galinis ir priekinis skersiniai yra identiški. Vidurinysis skersinis ant apatinės sienos atbrailos turi privirintą veržlę.

8.2.1 Priekinio skersinio montavimas

- Atsukite prisuktas veržles (13. pav., **2. poz.**).
- Priekinį skersinį uždėti (13. pav., **3. poz.**) ant srieginio kaiščio (13. pav., **1. poz.**) ir su 2 veržlėmis bei 2 poveržlėmis (13. pav., **2. poz.**) apsaugoti.

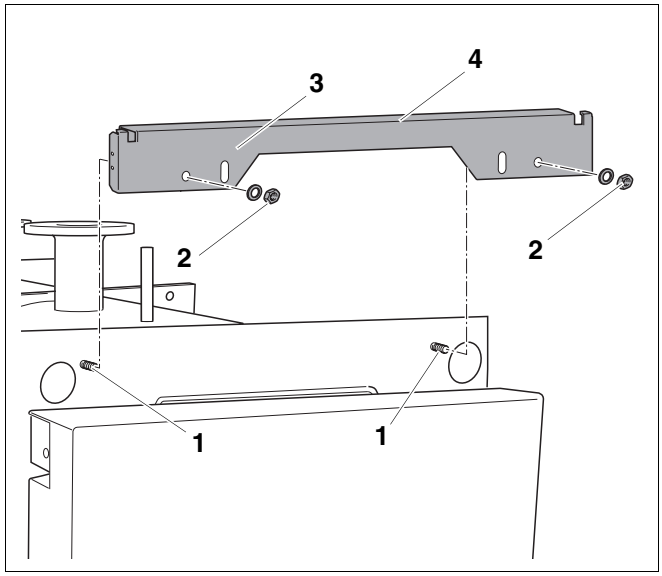

13. pav. Priekinio skersinio montavimas

1. poz.: *Katilo priekinės sienos kaištiniai varžtai*

2. poz.: *Poveržlės ir veržlės*

3. poz.: *Priekinis skersinis*

4. poz.: *Priekinio skersinio atbraila*

8.2.2 Viršutinio skersinio montavimas

- Nustatymo sraigtus su veržlėmis įsukti į skersinį (14. pav., **2. poz.**).
- Vidurinį skersinį (14. pav., **1. poz.**) su 2 varžtais (14. pav., **4. poz.**), 4 poveržlėmis (14. pav., **3. poz.**) ir 2 veržlėmis (14. pav., **5. poz.**) prisukti ant laikiklio prie katilo. Skersinio briauna turi būti nukreipta žemyn. Veržles tik nestipriai suveržti, kad vėliau būtų galima pareguliuoti su nustatymo sraigtu.

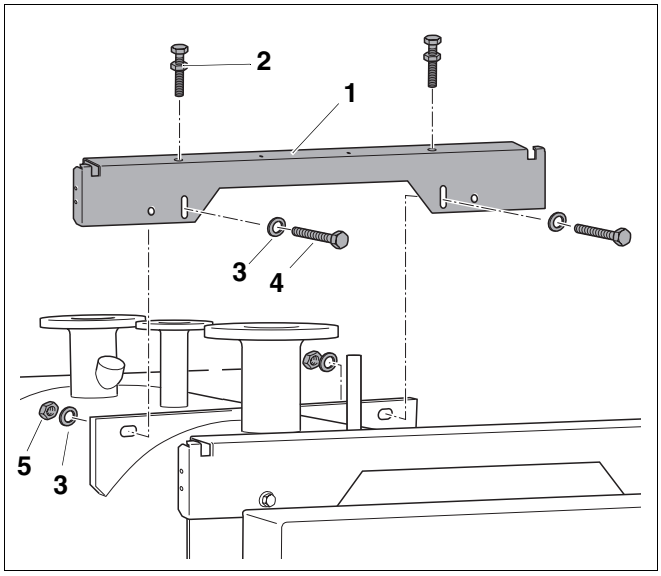

14. pav. Vidurinio skersinio montavimas

1. poz.: *Vidurinis skersinis*

2. poz.: *Nustatymo sraigtai (M8×60) su veržlėmis*

3. poz.: *Poveržlės*

4. poz.: *Sraigtai (M8×10)*

5. poz.: *Veržlės (M8)*

8.2.3 Galinio skersinio montavimas

- Atsukite prisuktas veržles (15. pav., **2. poz.**).
- Galinį skersinį uždėti (15. pav., **4. poz.**) ant srieginio kaiščio prie galinės katilo sienos (15. pav., **1. poz.**) ir su 2 veržlėmis bei 2 poveržlėmis (15. pav., **2. poz.**) apsaugoti.

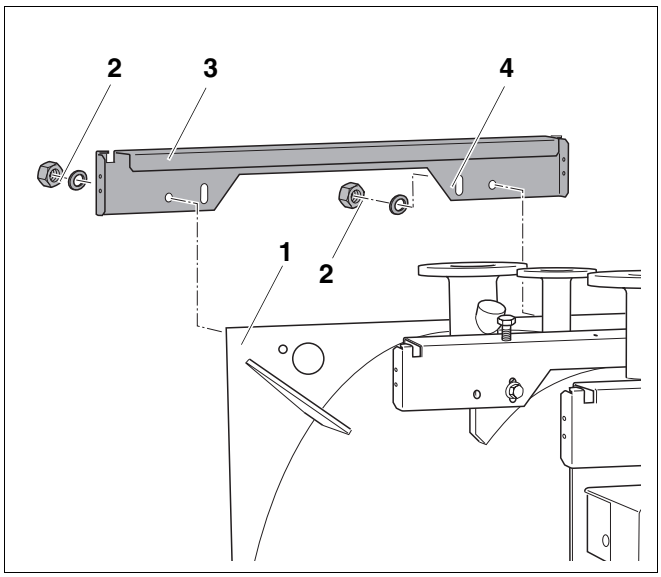

15. pav. Galinio skersinio montavimas

1. poz.: *Katilo galinė siena*

2. poz.: *Poveržlės ir veržlės*

3. poz.: *Galinio skersinio atbraila*

4. poz.: *Galinis skersinis*

8.2.4 Šoninių skersinių montavimas

Kairiojo šoninio ir dešiniojo šoninio skersinių montavimas pavaizduotas pagal kairiojo šoninio skersinio pavyzdį (17. pav., **6. poz.**). Dešinysis šoninis skersinis montuojamas taip pat, kaip ir kairysis.

NUORODOS NAUDOTOJUI

Kairysis ir dešinysis šoniniai skersiniai yra identiški.

Priekinio šoninio skersinio atbrailos skylė (16. pav., **1. poz.**) nenaudojama, o galinio skersinio skylė naudojama suveržiant galinę ir šoninę sienas.

- 2 dalių šoninį skersinį pritvirtinti 2 sraigtais (M8×16) ir 2 veržlėmis.

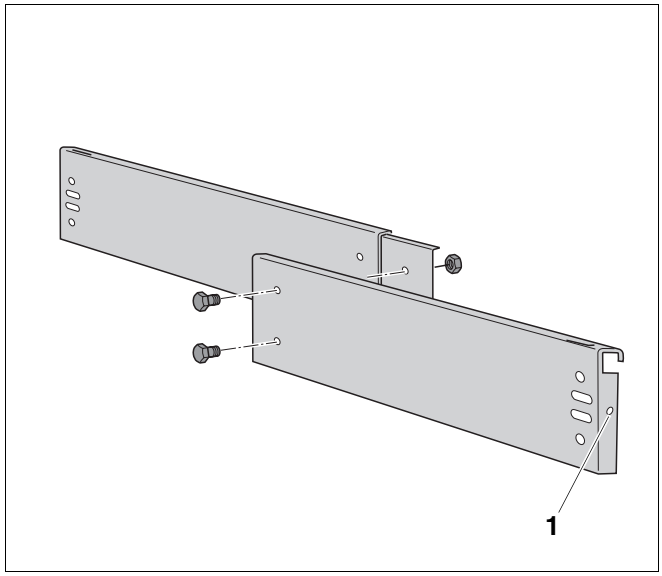

16. pav. 2 dalių šoninio skersinio montavimas

- Šoninį skersinį (17. pav., **6. poz.**) įdėti į išpjovą (17. pav., **7. poz.**).
- Šoninį skersinį (17. pav., **6. poz.**) per viršutinę skylę varžtu (17. pav., **4. poz.**) priveržkite prie priekinio skersinio (17. pav., **5. poz.**).
- Šoninį skersinį (17. pav., **6. poz.**) per viršutinę skylę varžtu (17. pav., **2. poz.**) priveržkite prie galinio skersinio (17. pav., **1. poz.**).
- Vienodas priešais esančių skersinių montavimas.

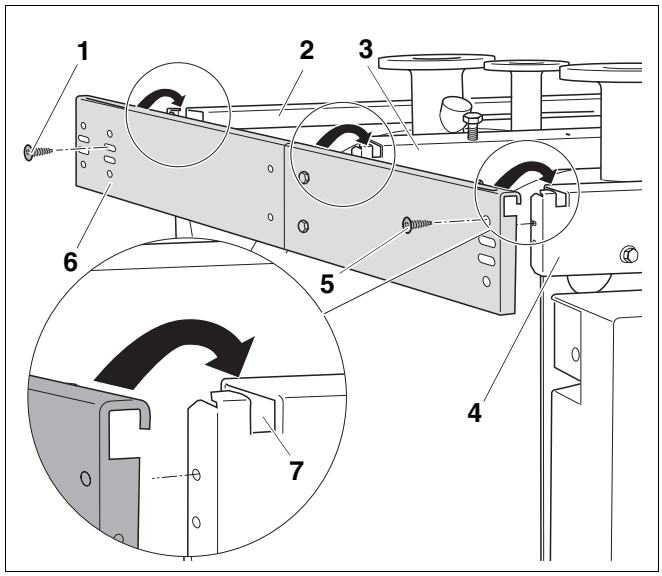

17. pav. Šoninių skersinių montavimas

1. poz.: *Varžtas*

2. poz.: *Galinis skersinis*

3. poz.: *Vidurinis skersinis*

4. poz.: *Priekinis skersinis*

5. poz.: *Varžtas*

6. poz.: *Šoninis skersinis*

7. poz.: *Išpjova*

Šoninius skersinius vienas kito atžvilgiu reikia nustatyti pagal įstrižaines – taip bus tiksliai pastatytos šoninės sienos.

- Pagal įstrižaines nustatykite kairiojo ir dešiniojo skersinių padėtis A-C ir B-D (18. pav.). Jei reikia, skersinį pastumkite ir prisukite per pailgas skyles.

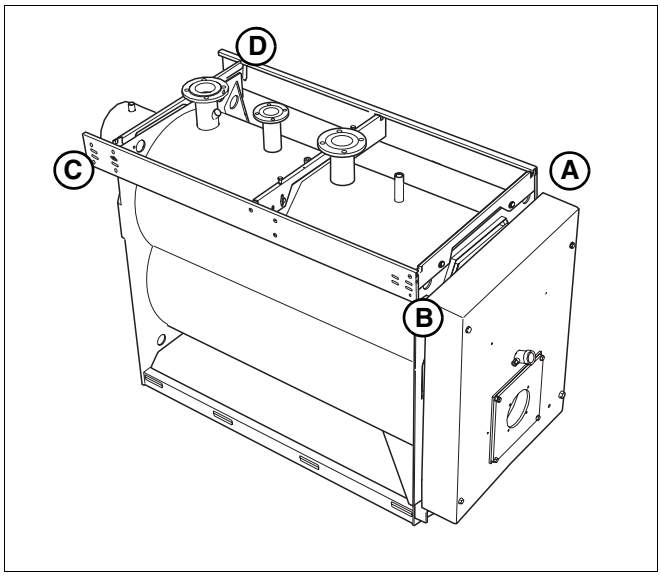

18. pav. Kairiojo ir dešiniojo šoninių skersinių nustatymas vienas kito atžvilgiu

8.3 Vandens trūkumo apsaugos montavimas

"Buderus" skystojo kuro ir dujų specialieji šildymo katilai tinkami eksploatuoti su skystojo kuro arba dujų atmosferiniais degikliais pagal EN676.

NUORODOS NAUDOTOJUI

Vokietijai

> 300 kW šildymo katiluose pagal DIN EN12828 dalį reikia sumontuoti apsaugą nuo vandens trūkumo (priedai).

- Laikykitės gamintojo montavimo ir eksploatacijos instrukcijų.

NUORODOS NAUDOTOJUI

Lenkijai

> 100 kW šildymo katiluose pagal PN-91/B-2414 (p2.5) turite sumontuoti apsaugą nuo vandens trūkumo (priedai).

- Vandens trūkumo apsaugos vamzdį (19. pav., **2. poz.**) įsukite į 2" prijungimą prie šildymo katilo (19. pav., **1. poz.**).
- Vandens trūkumo apsaugą (priedai) sumontuokite ant tam skirto vamzdžio (19. pav., **2. poz.**).
- Prisukite pridėtą ventiliatorių.

Jei prie vandens trūkumo apsaugos jungties (WMS) nejungiate vandens trūkumo apsaugos, turite ištraukti plastikinį kaištį ir šią jungtį (WMS) uždaryti akle.

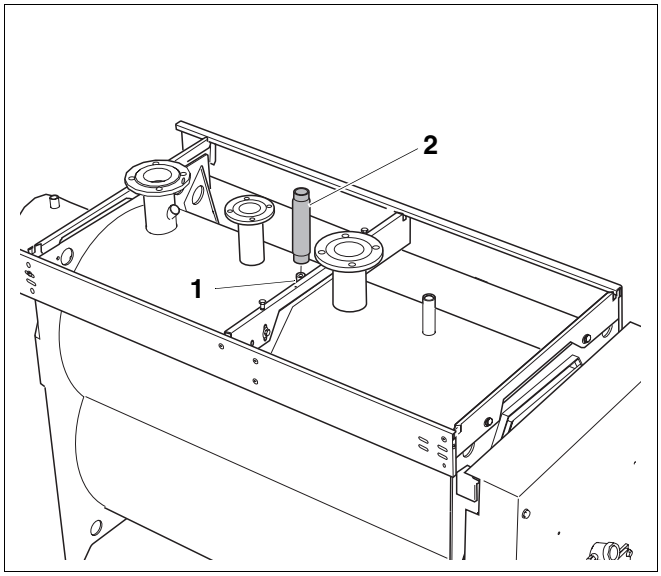

19. pav. Vandens trūkumo apsaugos montavimas

1. poz.: *2"-Vandens trūkumo apsaugos jungtis*

2. poz.: *Vandens trūkumo apsaugos vamzdis*

8.4 Šildymo katilo jungimas prie vamzdyno

Prijungdami šildymo katilą prie vamzdyno, vadovaukitės šiais nurodymais. Šios nuorodos yra svarbios nepriekaištingam įrenginio veikimui.

NUORODOS NAUDOTOJUI

Kad šildymo katilo neužterštų vandenyje esantys teršalai, rekomenduojame grįžtančio į katilą vandens kontūre sumontuoti teršalų rinkimo įtaisą.

ĮRANGOS GEDIMAS

dėl nesandarių jungčių.

ATSARGIAI!

- Vamzdelius / žarneles junkite prie šildymo katilo taip, kad jungtys nebūtų įtemptos.

8.4.1 Grįžtamosios cirkuliacijos vamzdžio prijungimas

- Grįžtančio į katilą vandens vamzdį prijunkite prie tam skirtos jungties (20. pav., **3. poz.**).

ĮRANGOS GEDIMAS

dėl per žemos į katilą grįžtančio vandens temperatūros.

ATSARGIAI!

- Laikykitės eksploatacijos sąlygų reikalavimų (žr. katalogo K6 lapą).

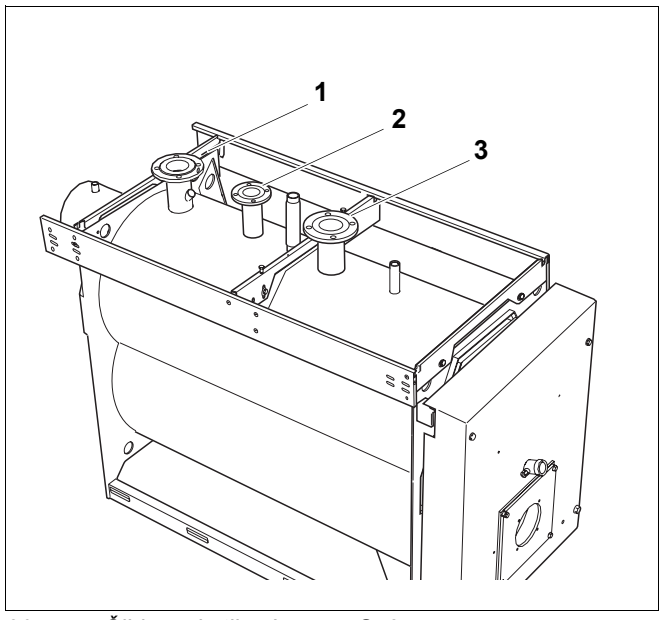

20. pav. Šildymo katilas Logano S735

1. poz.: *Ištekančio iš šildymo katilo vandens jungtis (VK)*

2. poz.: *Ištekančio iš šildymo katilo vandens apsauginis kanalas (VSL – prijungti apsauginiam vožtuvui)*

3. poz.: *Grįžtančio į šildymo katilą vandens jungtis (RK)*

8.4.2 Iš katilo ištekančio vandens jungimas

- Ištekančio iš katilo vandens vamzdį prijunkite prie tam skirtos jungties (21. pav., **1. poz.**).

8.4.3 Iš katilo ištekančio vandens apsauginio kanalo jungimas



ATSARGIAI!

ĮRANGOS GEDIMAS

dėl blogai prijungtų iš katilo ištekančio vandens apsauginio kanalo komponentų (21. pav., **2. poz.**).

- Prie ištekančio iš katilo vandens nejunkite jokio tūrinio vandens šildytuvo arba kitos šildymo grandinės (21. pav., **2. poz.**) an.

- Apsauginį vožtuvą 4 varžtais priveržkite prie ištekančio iš katilo vandens apsauginio kanalo jungties (VSL) (21. pav., **2. poz.**).

8.4.4 Armatūros prijungimas

- Prijunkite armatūrą prie tam skirtos jungties (21. pav., **4. poz.**). Laikykitės atskiros montavimo instrukcijos.

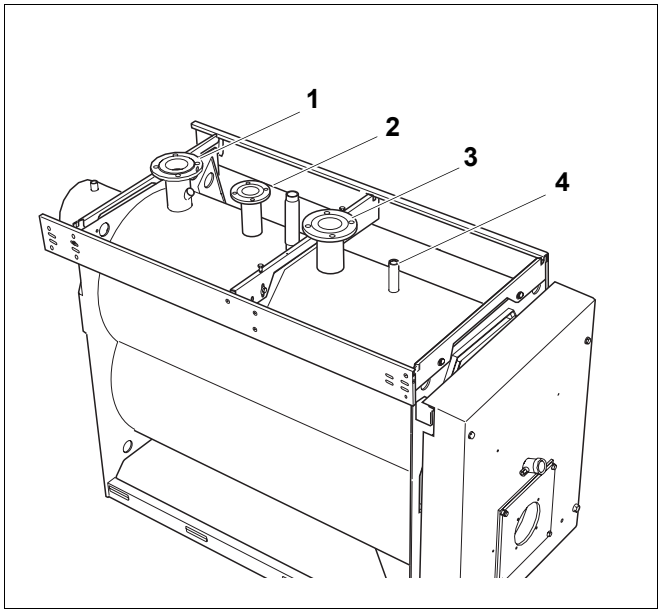

21. pav. Šildymo katilas Logano S735

1. poz.: *Ištekančio iš šildymo katilo vandens jungtis (VK)*

2. poz.: *Ištekančio iš šildymo katilo vandens apsauginis kanalas (VSL – prijungti apsauginiam vožtuvui)*

3. poz.: *Grįžtančio į šildymo katilą vandens jungtis (RK)*

4. poz.: *Armatūros jungtis*

8.5 Šildymo katilo pripildymas ir jungčių sandarumo tikrinimas

Prieš pradėdami eksploatuoti šildymo sistemą, patikrinkite jos sandarumą, kad eksploatuojant neatsirastų nuotėkių.

ATSARGIAI!

ĮRANGOS GEDIMAS

tikrinant sandarumą viršslėgiu. Esant aukštam slėgiui, slėgio reguliavimo ir apsaugos įtaisai gali būti sugadinti.

Pasirūpinkite, kad tikrinant sandarumą nebūtų montuojami slėgio, reguliavimo ar apsaugos įtaisai, jei jų negalima atjungti nuo šildymo katilo vandens cirkuliacijos sistemos.

ATSARGIAI!

ĮRANGOS GEDIMAS

dėl temperatūrų skirtumo.

- Pildykite šildymo sistemą, kai jį yra šalta (leistina maksimali 40 °C maitinimo temperatūra).

- Šildymo sistemos pildymas vandeniu (skyrių 13.2 "Šildymo įrangos pildymas", 48. psl.).
- Jungčių sandarumo tikrinimas.

8.6 Katilo korpuso šilumos izoliacijos medžiagos dėjimas

Katilo korpuso šilumos izoliacijos medžiagą su Logano S735 sudaro 2 dalys prie katilo korpuso gaubto (22. pav.) ir prie vidurinės sienos.

NUORODOS NAUDOTOJUI

Norėdami tinkamai uždėti šilumos izoliacijos medžiagą, laikykitės šio nurodymo:

- Katilo korpuso šilumos izoliacijos medžiagą susekite sąvaržomis. Šviesioji šilumos izoliacijos medžiagos pusė turi būti nukreipta į katilą.

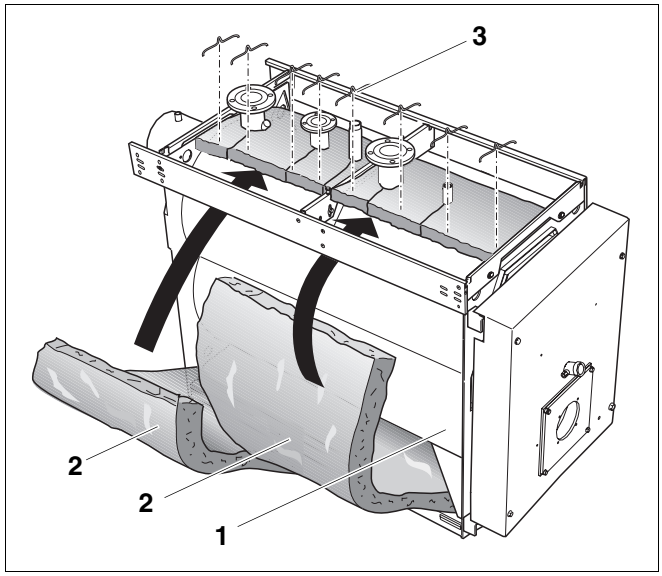

22. pav. Katilo korpuso šilumos izoliacijos medžiagos dėjimas

1. poz.: *Katilo korpuso gaubtas*

2. poz.: *Katilo korpuso šilumos izoliacija*

3. poz.: *Sąvaržos*

8.6.1 Katilo korpuso šilumos izoliacijos medžiagos dėjimas

Priekinė ir galinė katilo korpuso šilumos izoliacija skiriasi nuo išpjovos katilo bloko atvamzdžiui.

NUORODOS NAUDOTOJUI

- Iš pradžių sumontokite priekinę katilo korpuso šilumos izoliaciją. Kryžminė išpjova šioje šilumos izoliacijoje skirta matavimo takui priekyje dešinėje su Logano SE735.

- Katilo korpuso šilumos izoliaciją (22. pav., **2. poz.**) po katilo korpuso gaubtu (22. pav., **1. poz.**) pakišti, taip pat uždėti ant katilo korpuso gaubto (22. pav., **1. poz.**).
- Kampinių atramų zonoje pragręžkite skyles katilo korpuso šilumos izoliacijoje (22. pav., **2. poz.**).
- Katilo korpuso šilumos izoliaciją (22. pav., **2. poz.**) apsaugoti sąvaržomis (22. pav., **3. poz.**).

8.6.2 Pritvirtinkite stiklo pluošto juostas

- Ant katilo korpuso šilumos izoliacijos priekinės briaunos ant abiejų pusių pritvirtinti juodo stiklo pluošto juostas (23. pav., **1. poz.**), apsaugoti 2 sąvaržomis (23. pav., **2. poz.**) ir pakreipti į vidų. Kai katilo dydis yra 590 – 1260, juostas prireikus reikia sutrumpinti.

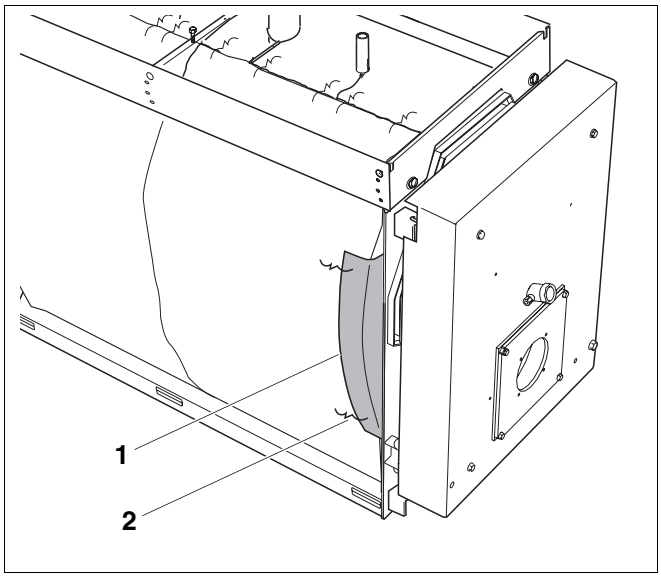

23. pav. Pritvirtinkite stiklo pluošto juostas

8.6.3 Galinės sienos šilumos izoliacijos dėjimas

- Galinės sienos šilumos izoliaciją (24. pav., **1. poz.**) su išpjova užmauti ant išmetamųjų dujų kolektoriaus (24. pav., **2. poz.**) ir apsaugoti sąvaržomis (24. pav., **3. poz.**).

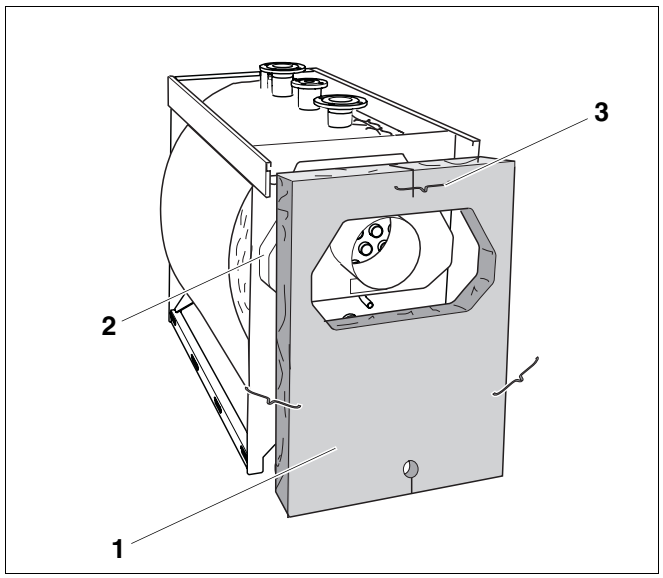

24. pav. Galinės sienos šilumos izoliacijos dėjimas

1. poz.: *Galinės sienos šilumos izoliacija*

2. poz.: *Išmetamųjų dujų kolektorius*

3. poz.: *Sąvaržos*

8.6.4 Išmetamųjų dujų kolektoriaus šilumos izoliacijos medžiagos dėjimas

- Išmetamųjų dujų kolektoriaus šilumos izoliacijos medžiagą (25. pav., **3. poz.**) su išpjova užmaukite ant išmetamųjų dujų atvamzdžio (25. pav., **1. poz.**).
- Išmetamųjų dujų kolektoriaus šilumos izoliaciją (25. pav., **3. poz.**) apsaugoti sąvaržomis (25. pav., **4. poz.**) prie katilo korpuso šilumos izoliacijos (25. pav., **2. poz.**).

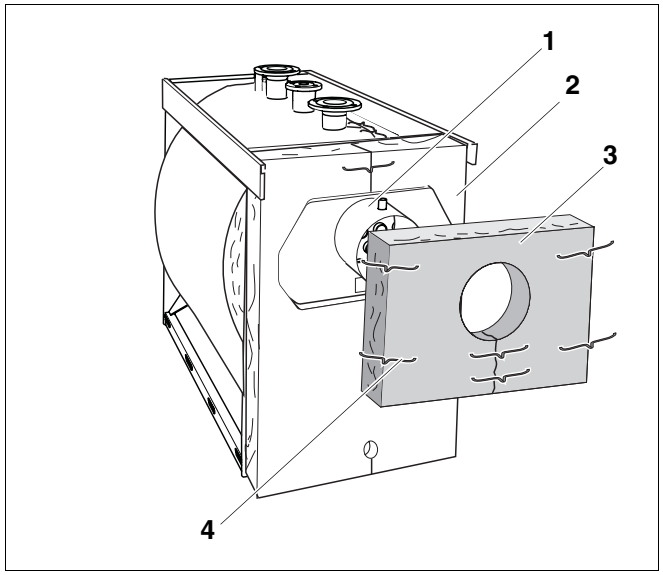

25. pav. Išmetamųjų dujų kolektoriaus šilumos izoliacijos medžiagos dėjimas

1. poz.: *Išmetamųjų dujų atvamzdis*

2. poz.: *Galinės sienos šilumos izoliacija*

3. poz.: *Išmetamųjų dujų kolektoriaus šilumos izoliacijos medžiaga*

4. poz.: *Sąvaržos*

8.7 Valdymo įtaiso montavimas

- Skersinį pritvirtinti su 2 varžtais M5×10 prie šildymo katilo (26. pav.).

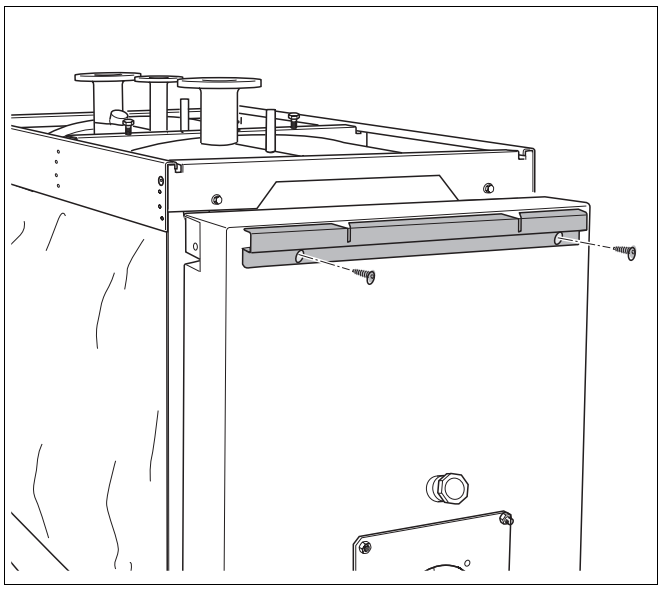

26. pav. Pritvirtinti skersinį

- Dešiniąją sklendę viršuje įdėti į skersinį ir apačioje pritvirtinti su 2 varžtais M5×10 (27. pav., **1. poz.**).

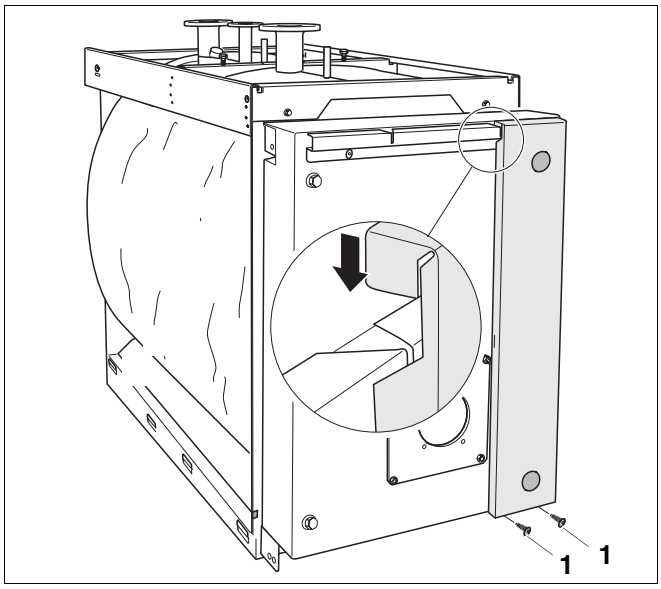

27. pav. Dešinės sklendės montavimas

- Vidurinę sklendę viršuje įdėti į skersinį ir liežuvėlį apačioje įdėti į dešiniosios sklendės išpjovą (28. pav.).

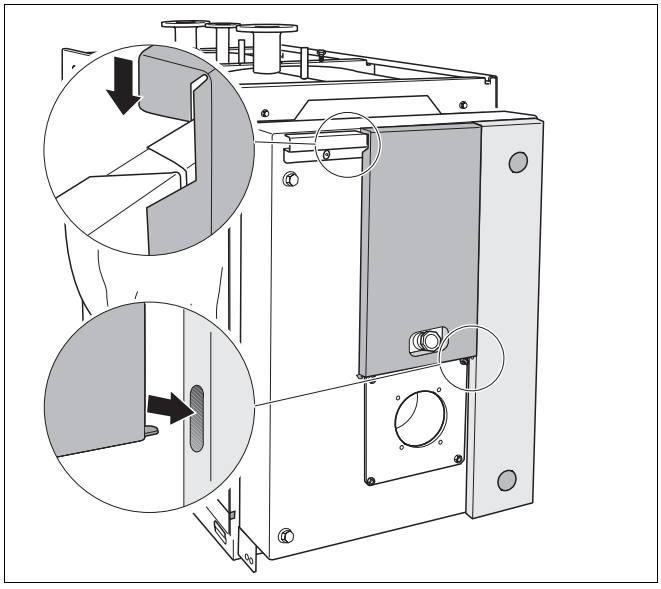

28. pav. Vidurinės sklendės montavimas

- Kairiąją sklendę viršuje įdėti į skersinį, o vidurinės sklendės liežuvėlį įdėti į kairiosios sklendės išpjovą (29. pav.) apačioje pritvirtinti 2 varžtais M5×10.

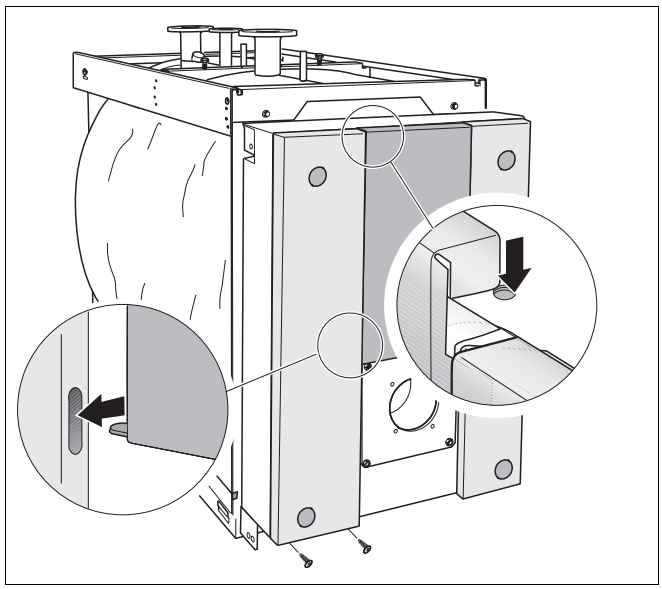

29. pav. Kairiosios sklendės montavimas

8.8 Degiklio kabelio tiesimas

Kai naudojate šoninį valdymo įtaiso laikiklį (priedai), šią montavimo dalį praleiskite. Degiklio kabelis bus tiesiai išvestas iš valdymo įtaiso santvaros.

NUORODOS NAUDOTOJUI

Degiklio kabelį reikia uždėti prie durelių vyrių (gamykliniu atveju iš dešinės) pusės.

Toliau aprašomas montavimas ant dešinės pusės, kairiajai pusei galioja lygiai tas pats.

- Degiklio kabelį su traukos kompensatoriumi (30. pav., **8. poz.**) prakiškite po šoniniu skersiniu (30. pav., **3. poz.**) iki katilo korpuso pagrindo rėmo (30. pav., **1. poz.**).
- Priekinę šoninę sieną (30. pav., **2. poz.**) pridėkite prie katilo korpuso.

NUORODOS NAUDOTOJUI

- Priekinės šoninės sienos išpjova (30. pav., **4. poz.**) turi būti nukreipta į priekį.

- Degiklio kabelį su traukos kompensatoriumi (30. pav., **8. poz.**) prakišti pro kabelio laikiklį (30. pav., **6. poz.**) priekinėje šoninėje sienoje (30. pav., **2. poz.**). Degiklio prijungimo kištukas (didelis) yra išorėje.

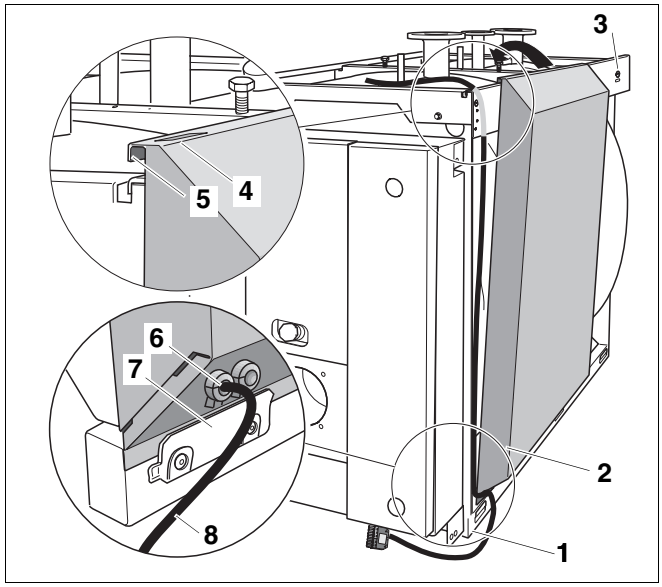

30. pav. Degiklio kabelio montavimas prie priekinės šoninės sienos

1. poz.: *Katilo korpuso pagrindo rėmas*

2. poz.: *Priekine šonine siena*

3. poz.: *Šoninis skersinis*

4. poz.: *Priekinės šoninės sienos išpjova*

5. poz.: *Priekinės šoninės sienos atbraila*

6. poz.: *Kabelio laikiklis*

7. poz.: *Katilo rėmo liežuvėliai*

8. poz.: *Degiklio kabelis su traukos kompensatoriumi*

8.9 Šoninių sienų montavimas

Šoninių sienų montavimas bus parodytas su kairiąja siena. Dešinės pusės šoninės sienos montuojamos lygiai taip pat. Šoninės sienos skiriasi savo forma ir dydžiu.

Vidurinės šoninės sienos (31. pav., **2.** ir **5. poz.**) yra identiškos ir turi trumpesnes šonines atbrailas. **Vidurinės šoninės sienos yra tik tuomet, kai katilo dydis yra 920 – 1950 kW.**

Šoninės sienos gale kairėje ir priekyje dešinėje (31. pav., **3.** ir **4. poz.**) skiriasi savo SE matavimo tako dangčiais (31. pav., **7. poz.**).

- Priekinę šoninę sieną (30. pav., **2. poz.**) užkišti už katilo rėmo liežuvėlių (30. pav., **7. poz.**) ir su atbraila (30. pav., **5. poz.**) pakabinti ant šoninio skersinio (30. pav., **3. poz.**).

NUORODOS NAUDOTOJUI

Norint supaprastinti vidurinės ir galinės šoninių sienų (32. pav., **3.** und **4. poz.**) montavimą, kabindami tarp šoninių sienų palikite atstumą, reikalingą rankai įkišti.

- Galinės šoninės sienos išpjova turi būti nukreipta į katilo galinę sieną.

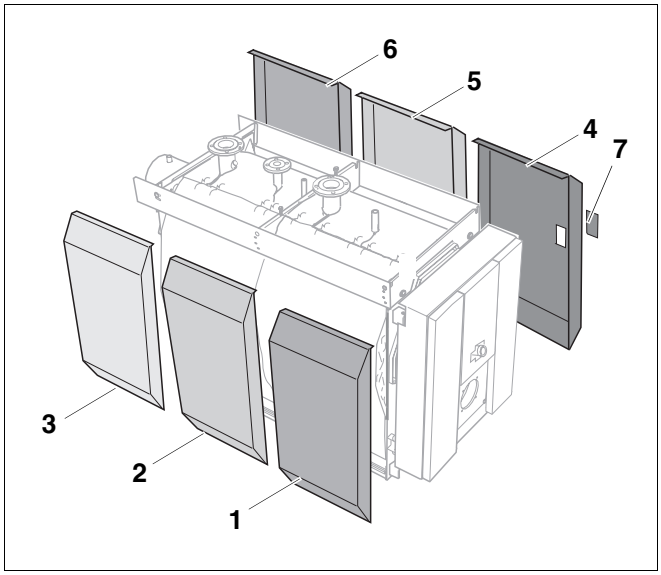

31. pav. Šoninės sienos

1. poz.: *Priekinė kairioji šoninė siena*

2. poz.: *Vidurinė kairioji šoninė siena (tik kai katilo dydis yra 920 – 1850 kW)*

3. poz.: *Galinė kairioji šoninė siena*

4. poz.: *Priekinė dešinioji šoninė siena*

5. poz.: *Vidurinė dešinioji šoninė siena (tik kai katilo dydis yra 920 – 1850 kW)*

6. poz.: *Galinė dešinioji šoninė siena*

7. poz.: *SE matavimo tako dangtis*

- Vidurinę šoninę sieną (32. pav., **3. poz.**) užkišti už katilo rėmo liežuvėlių ir su atbraila pakabinti ant šoninio skersinio.
- Vidurinę šoninę sieną (32. pav., **3. poz.**) pristumti prie priekinės šoninės sienos (32. pav., **2. poz.**).
- Galinę šoninę sieną (32. pav., **4. poz.**) užkišti už katilo rėmo liežuvėlių ir su atbraila pakabinti ant šoninio skersinio.
- Galinę šoninę sieną (32. pav., **3. poz.**) pristumti prie vidurinės šoninės sienos (32. pav., **2. poz.**).
- Vidurinį skersinį su 2 varžtais (32. pav., **5. poz.**) taip prisukti, kad šoninės sienos būtų lygiagrečios.
- Ant varžtų užsukti veržles.
- Prisukti 2 vidurinio skersinio veržles (14. pav., **5. poz.**).

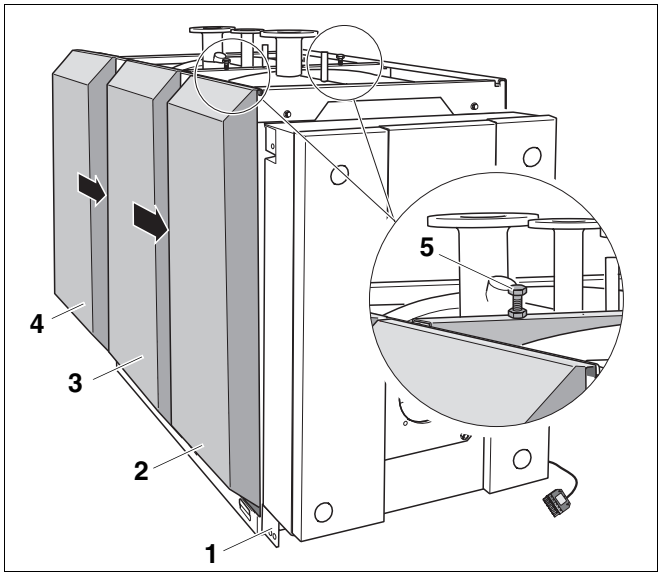

32. pav. Galinės ir vidurinės kairiųjų šoninių sienų montavimas

1. poz.: *Katilo korpuso pagrindo rėmas*

2. poz.: *Priekinė kairioji šoninė siena*

3. poz.: *Vidurinė kairioji šoninė siena*

4. poz.: *Galinė kairioji šoninė siena*

5. poz.: *Varžtai su veržlėmis*

8.10 Katilo priekinio gaubto dėjimas

- Priekinį katilo gaubtą su kabliukais (33. pav., **2. poz.**) įstatykite į priekinių šoninių sienų plyšius (33. pav., **1. poz.**) ir prispauskite.
- Priekinį katilo gaubtą (33. pav., **4. poz.**) su 2 varžtais (33. pav., **3. poz.**) per priekinę šoninę sieną suveržti su šoniniais skersiniais.

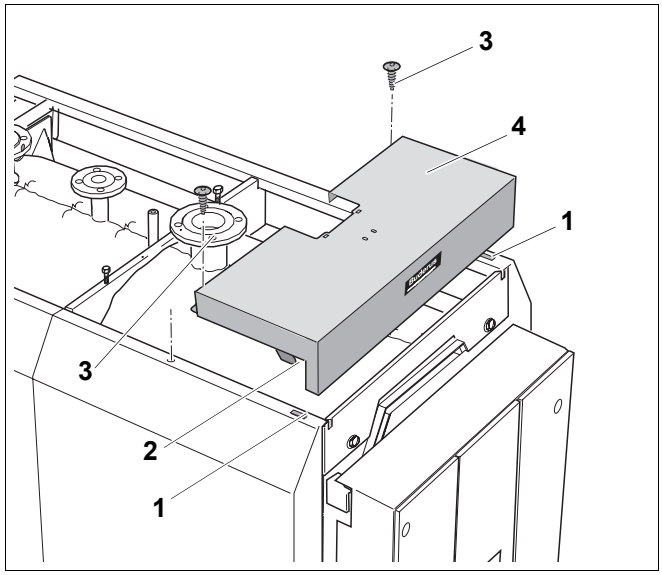

33. pav. Katilo priekinio gaubto dėjimas

1. poz.: *Priekinės šoninės sienos išpjova*

2. poz.: *Priekinio katilo gaubto kabliukai*

3. poz.: *Varžtai*

4. poz.: *Priekinis katilo gaubtas*

9 Šildymo katilo išmetamųjų dujų įrangos jungimas

Šiame skyriuje aiškinama, kaip prijungti šildymo katilo išmetamųjų dujų įranga.

9.1 Išmetamųjų dujų vamzdžio sandarinimo manžeto užmovimas (priedai)

- Išmetamųjų dujų vamzdžio sandarinimo manžeta pritvirtinkite pagal atskira montavimo instrukcija.

9.2 Išmetamųjų dujų temperaturos jutiklio montavimas (priedai)

- Išmetamųjų dujų temperaturos jutiklį montuokite pagal atskirą instrukciją.



ATSARGIAI!

ĮRANGOS GEDIMAS

Išmetamųjų dujų kolektoriaus išleidimo vamzdis naudojamas ne kondensatui, o valymo skysciui išleisti.

- Turite garantuoti, kad joks kondensatas iš dujų išmetimo vamzdžio nepatektu atgal i katilą.
- Be to, remdamiesi eksploatacijos nurodymais užtikrinkite, kad įprasto šildymo režimo metu į šildymo katilą nepatektu joks kondensatas.

10 Valdymo įtaiso montavimas (priedai)

Šiame skyriuje aiškinama, kaip montuoti valdymo įtaisus Logamatic 4212, 4311 ir 4312 bei šildymo katilo temperatūros jutiklius.

Valdymo įtaisą galima montuoti arba ant katilo, arba atitinkamu įrenginiu (papildoma įranga) iš šono.

Naudojant šoninį valdymo įtaiso laikiklį atkreipti dėmesį į pridėtą montavimo instrukciją.

Taip pat aprašyta, kaip tiesti degiklio ir jutiklio kabelius.

10.1 Reguliavimo įtaiso montavimas

Čia (34. pav.) iš galo yra pavaizduoti valdymo įtaisas ir priekinis gaubtas (34. pav., **1. poz.**).

- Atsukite abu gaubto varžtus (34. pav., **1. poz.**). Gaubtą nuimkite.
- Valdymo įtaisą priekyje su kabliukais (34. pav., **4. poz.**) įstatykite į katilo priekinio gaubto ovaliąsias skyles (34. pav., **5. poz.**).
- Valdymo įtaisą patraukite į priekį ir tada paverskite į galą. Elastiniai kabliukai (34. pav., **2. poz.**) gale turi įlįsti į katilo priekinio gaubto stačiakampes skyles (34. pav., **3. poz.**).
- Valdymo įtaiso pagrindą 2 savigręžiais varžtais (34. pav., **6. poz.**) priveržkite prie katilo priekinio gaubto iš kabelio tiesimo angos kairės ir dešinės pusių (34. pav., **7. poz.**).

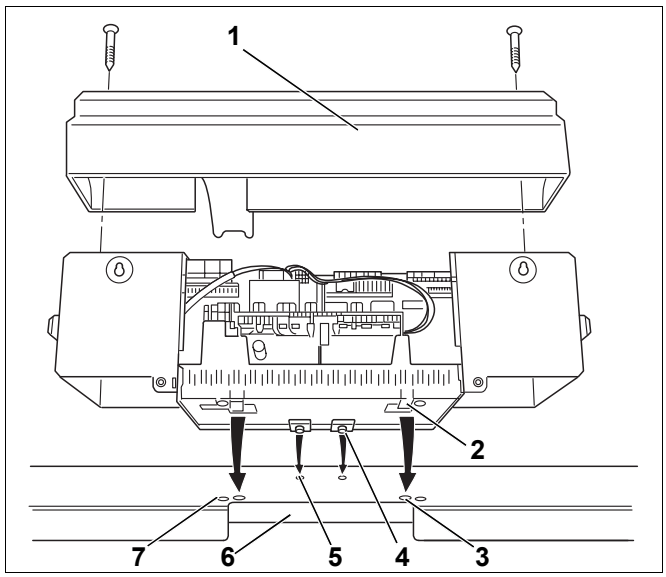

34. pav. Reguliavimo įtaiso montavimas

1. poz.: *Gaubtas*

2. poz.: *Elastiniai kabliukai*

3. poz.: *Priekinio katilo gaubto stačiakampės skylės*

4. poz.: *Kišamieji kabliukai*

5. poz.: *Priekinio katilo gaubto ovaliosios skylės*

6. poz.: *Kabeliai po priekiniu katilo gaubtu*

7. poz.: *Skylės savigręžiams varžtams*

10.2 Temperatūros jutiklių ir degiklio kabelio montavimas

NUORODOS NAUDOTOJUI

Jungdami valdymo įtaisą laikykitės šių nurodymų.

- Atidžiai tieskite kabelių ir kapiliarinius vamzdelius.
- Tiesdami nesulenkite kapiliarinių vamzdelių.
- Elektros instaliacijos darbus atlikite tik turėdami tam tikrą kvalifikaciją. Jei tokios kvalifikacijos neturite, patikėkite elektros įrangą sujungti elektrikui.
- Laikykitės vietos normatyvų.
- Pagal EN 50165, įrenginys turi būti reguliariai prijungtas prie elektros tinklo.

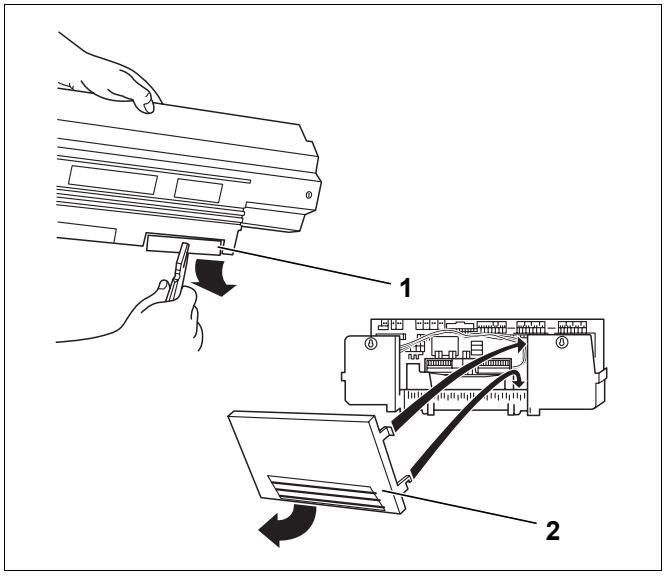

35. pav. Kabelio tiesimo angos paruošimas

1. poz.: *Išlaužiamos dalys*

2. poz.: *Galinės sienos dalis (Logamatic 4xxx)*

- Jei reikia, galinėje sienoje išlaužkite kabelio tiesimo angos dalį (Logamatic 4xxx) (35. pav., **1. poz.**) arba ją nuimkite (Logamatic 4xxx) (35. pav., **2. poz.**).
- Sujunkite valdymo įtaiso jungtis pagal išvadų plokštės užrašus.
- Degiklio kabelį tieskite per kabelio klojimo angą po priekiniu katilo gaubtu iki valdymo įtaiso.
- Degiklio kabelį prie valdymo įtaiso prijunkite pagal kištukų plokštės užrašus.

NUORODOS NAUDOTOJUI

Išvadų plokščių padėtys Logamatic valdymo įtaisuose skiriasi. Atidarius Logamatic valdymo įtaisą lengva atpažinti išvadų plokštę.
Skirtinguose valdymo įtaisuose išvadų plokštės užrašai vienodi.

- Prijunkite elektros jungti pagal elektros jungčių schemą.

Visus kabelius tvirtinkite specialiomis sąvaržomis (valdymo įtaiso komplektas). Atlikite tokius veiksmus:

- Sąvaržą, kaip parodyta, (36. pav.) su kabeliu iš viršaus įstatykite į sąvaržų rėmo plyšius (36. pav., **veiksmas 1**).
- Kabelių sąvaržas nuleiskite (36. pav., **veiksmas 2**).
- Paspauskite (36. pav., **veiksmas 3**).
- Rankenėlę atlenkite į viršų (36. pav., **veiksmas 4**).
- Vėl uždėkite valdymo įtaiso gaubtą (34. pav.**,** 37. psl.).
- Valdymo įtaiso gaubtą priveržkite varžtais (34. pav.**,** 37. psl.).

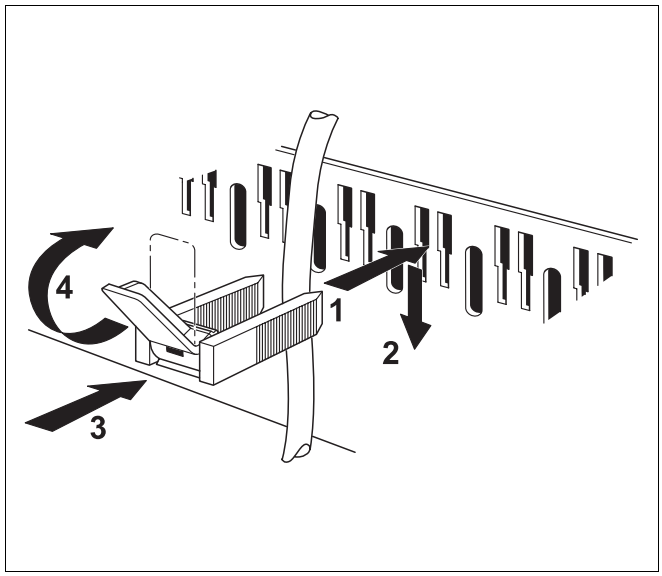

36. pav. Kabelių tvirtinimas sąvaržomis

10.2.1 Temperatūros jutiklių montavimas Logano SE735

Logano SE735 abu matavimo taškai yra katilo galinėje sienoje ir iš katilo ištekančio vandens jungtyje.

NUORODOS NAUDOTOJUI

Temperatūros reguliatoriaus jutiklis paženklintas "TR" simboliu.

NUORODOS NAUDOTOJUI

Prašom atkreipti dėmesį į skirtumus montuojant temperatūros jutiklius, kai naudojamas valdymo įtaisas Logamatic 4212 bei būklės modulis ZM 427 (žr. apačioje).

- Logamatic valdymo įtaiso jutiklį ir temperatūros ribotuvo kapiliarinių vamzdelių jutiklį (37. pav., **3. poz.**) su 2 aklėmis įdėkite į vidurinį skersinį ir į iš katilo ištekančio vandens matavimo tašką (37. pav., **4. poz.**).
- Temperatūros reguliatoriaus jutiklį (37. pav., **5. poz.**) nuleiskite palei gaubtą matavimo taško link (37. pav., **6. poz.**). Naudokite 3 akles (ketvirčio apskritimo formos). Temperatūros reguliatorius paženklintas "TR" simboliu.

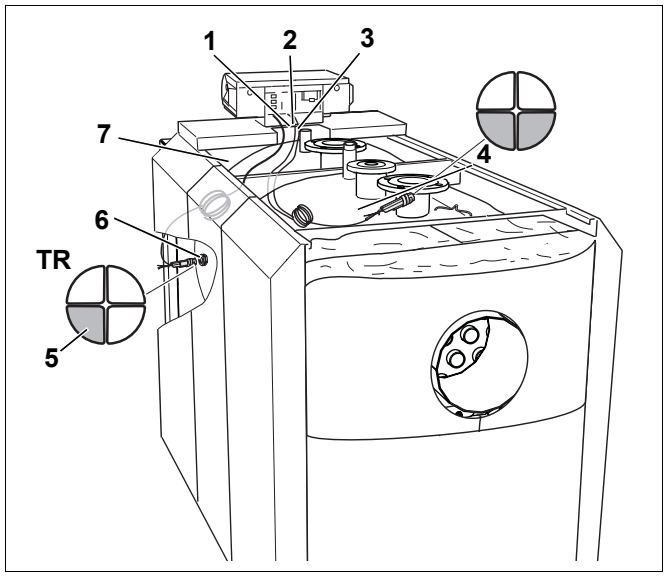

37. pav. Temperatūros jutiklių montavimas SE735

1. poz.: *Jutiklių laidai STB*

2. poz.: *Kabeliai po priekiniu katilo gaubtu*

3. poz.: *Kapiliariniai vamzdeliai ir jutiklių laidai*

4. poz.: *Ištekančio iš katilo vandens matavimo taškas*

5. poz.: *Temperatūros reguliatoriaus jutiklis (TR)*

6. poz.: *Matavimo taškas galinėje sienoje*

7. poz.: *Katilo korpuso šilumos izoliacija*

- Uždėkite apsauginę skardą (žr. atitinkamo valdymo įtaiso techninius dokumentus).
- Likusius kabelių, kapiliarinių vamzdelių ir jutiklių laidų galus suvyniokite ir padėkite ant katilo korpuso šilumos izoliacijos medžiagos (37. pav., **7. poz.**).
- Degiklio kabelį tieskite per kabelio klojimo angą po priekiniu katilo gaubtu (37. pav., **2. poz.**).

Naudojant valdymo įtaisą Logamatic 4212 bei papildomą modulį ZM 427, kai reguliuojama grįžtančio į katilą vandens temperatūra:

- Temperatūros ribotuvo kapiliarinių vamzdelių jutiklį (37. pav., **1. poz.**), temperatūros jutiklį valdymo įtaise ir papildomo modulio ZM 427 jutiklio priedą su ketvirčio apskritimo formos akle įstatykite į ištekančio iš katilo vandens matavimo tašką (37. pav., **4. poz.**).
- Temperatūros reguliatoriaus jutiklį (37. pav., **5. poz.**) įdėkite į vandens gaubto matavimo tašką (37. pav., **6. poz.**).

NUORODOS NAUDOTOJUI

Kai temperatūra reguliuojama pagrindiniu valdymo įtaisu, galima atsisakyti papildomo modulio ZM 427.

10.2.2 Temperatūros jutiklių montavimas Logano SK735

Logano SK735 matavimo taškas yra katilo viršuje, ištekančio iš katilo vandens jungtyje.

NUORODOS NAUDOTOJUI

Prašom atkreipti dėmesį į skirtumus montuojant temperatūros jutiklius, kai naudojamas valdymo įtaisas Logamatic 4212 bei būklės modulis ZM 427 (žr. apačioje).

- Kapiliarinius vamzdelius ir jutiklių laidus (38. pav., **9. poz.**) nutieskite iki matavimo taško (38. pav., **10. poz.**) ištekančio iš katilo vandens jungtyje.
- Likusius kapiliarinių vamzdelių ir jutiklių laidų galus (38. pav., **9. poz.**) suvyniokite ir padėkite ant katilo korpuso šilumos izoliacijos medžiagos (38. pav., **8. poz.**).
- Degiklio kabelį tieskite per kabelio klojimo angą po priekiniu katilo gaubtu (38. pav., **7. poz.**).
- Kompensacinę spyruoklę (38. pav., **2. poz.**) su temperatūros jutikliais (38. pav., **3. poz.**) iki atramos įdėkite į įleistinę tūtelę (38. pav., **6. poz.**).

Kišant temperatūros jutiklius (38. pav., **3. poz.**) į įleistinę tūtelę (38. pav., **6. poz.**), plastikinė spiralė (38. pav., **1. poz.**) automatiškai atsitraukia.

- Jutiklio fiksatorių (38. pav., **4. poz.**) užmaukite ant įleistinės tūtelės galvutės (38. pav., **5. poz.**).

Naudojant valdymo įtaisą Logamatic 4212 bei papildomą modulį ZM 427, kai reguliuojama grįžtančio į katilą vandens temperatūra:

- Įdėkite visus valdymo įtaiso Logamatic 4212 jutiklius į iš katilo ištekančio vandens matavimo tašką (38. pav., **10. poz.**).
- ZM 427 jutiklį pritvirtinkite prie grįžtančio į katilą vandens jungties (38. pav., **11. poz.**).

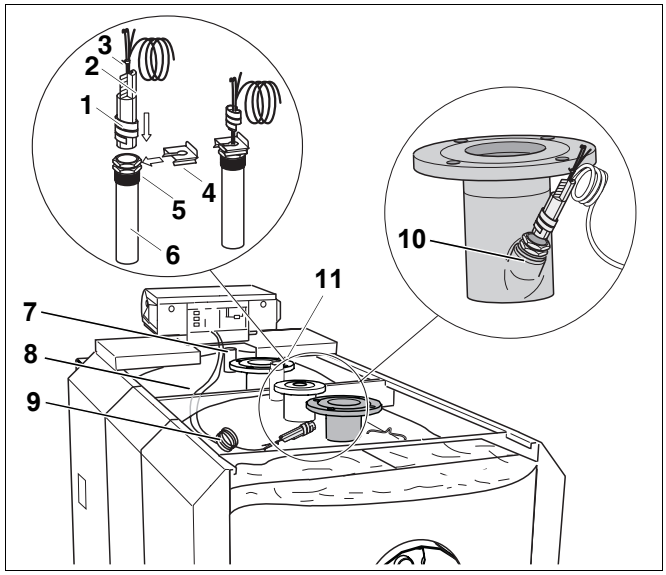

38. pav. Temperatūros jutiklių montavimas

1. poz.: *Plastikinė spiralė*

2. poz.: *Kompensacinė spyruoklė*

3. poz.: *Temperatūros jutikliai*

4. poz.: *Jutiklio fiksatorius*

5. poz.: *Įleistinės tūtelės galvutė*

6. poz.: *Įleistinė tūtelė*

7. poz.: *Kabeliai po priekiniu katilo gaubtu*

8. poz.: *Katilo korpuso šilumos izoliacija*

9. poz.: *Kapiliariniai vamzdeliai ir jutiklių laidai*

10. poz.: *Matavimo taškas*

11. poz.: *Grįžtančio į katilą vandens jungtis (RK)*

11 Katilo gaubto montavimas

Šiame skyriuje aiškinama, kaip montuoti katilo gaubtus:

– priekinį gaubtą,

– šoninius gaubtus,

– Įdėklai

– galinę sieną montuoti.

11.1 Katilo priekinio gaubto dėjimas

- Priekinį dangtį (39. pav., **2. poz.**) uždėkite ant priekinių šoninių sienų (39. pav., **1. poz.**) ir pastumkite priekinio katilo gaubto link (39. pav., **3. poz.**).
- Priekinę gaubto dalį (39. pav., **4. poz.**) uždėkite ant priekinio katilo gaubto (39. pav., **3. poz.**).
- Kai naudojate šoninį valdymo įtaiso laikiklį (priedai), montuokite jį šioje vietoje pagal esamą montavimo instrukciją.

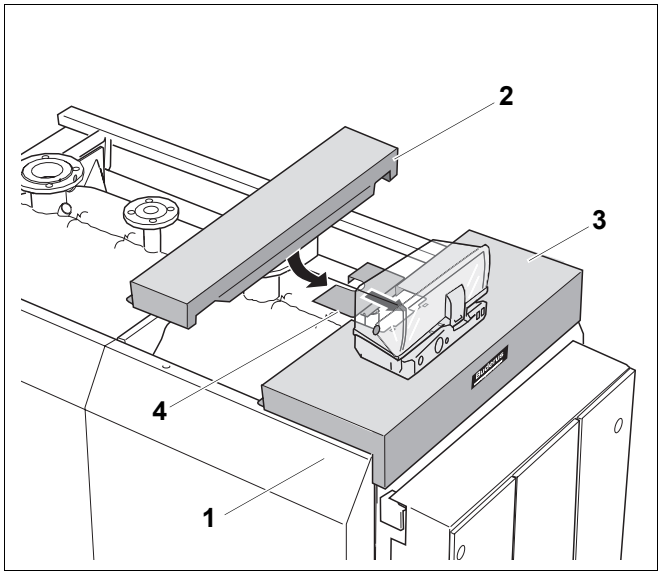

39. pav. Katilo priekinio gaubto dėjimas

1. poz.: *Priekine šonine siena*

2. poz.: *Priekinis dangtis*

3. poz.: *Priekinis katilo gaubtas*

4. poz.: *Priekinė gaubto dalis*

11.2 Šoninių katilo gaubtų montavimas

- Šoninius katilo gaubtus (40. pav., **4. poz.**) su į vidų nukreipta atbraila uždėkite ant šoninių sienų (40. pav., **2. poz.**).
- Šoninius katilo gaubtus (40. pav., **4. poz.**) pastumkite priekinio dangčio link (40. pav., **1. poz.**) ir pritvirtinkite. Tam tikslui šoninius katilo gaubtus reikia prakišti į priekį.

Atkreipkite dėmesį į įdėklų plotį (41. pav., **1. poz.**), kad jie tilptų tarp šoninių katilo gaubtų.

- Šoninius katilo gaubtus (40. pav., **4. poz.**) priveržkite varžtais (40. pav., **3. poz.**).

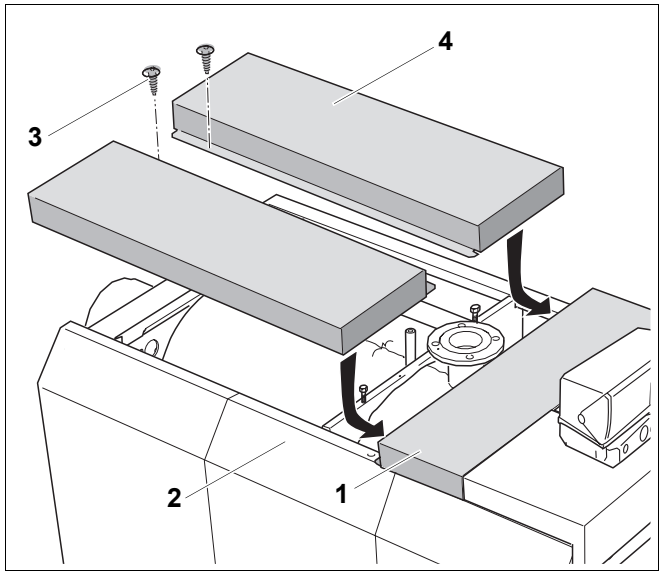

40. pav. Šoninių katilo gaubtų montavimas

1. poz.: *Priekinis dangtis*

2. poz.: *Šoninės sienos*

3. poz.: *Varžtai*

4. poz.: *Šoniniai katilo gaubtai*

11.3 Įdėklų montavimas

- Įdėklus (41. pav., **1. poz.**) sudėkite tarp šoninių katilo gaubtų (41. pav., **2. poz.**).

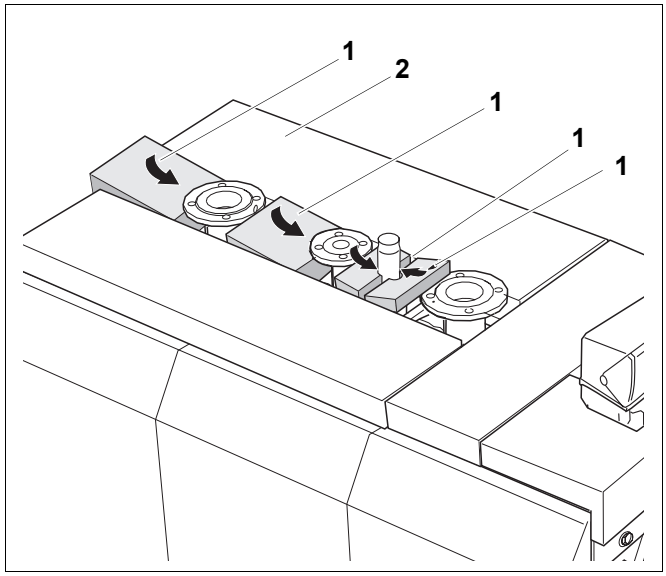

41. pav. Įdėklų montavimas

1. poz.: *Įdėklai*

2. poz.: *Šoniniai katilo gaubtai*

11.4 Galinės sienos montavimas

Galinę sieną sudaro 5 dalys:

– apatinė galinė siena, (42. pav., **1. poz.**)

– vidurinė kairioji galinė siena (42. pav., **2. poz.**)

– viršutinė galinė siena. (42. pav., **3. poz.**)

– vidurinė dešinioji galinė siena (42. pav., **4. poz.**)

– galinės sienos dangos skarda (42. pav., **5. poz.**)

– 2 kabelių laikikliai (42. pav., **6. poz.**)

Kabelio laikiklių montavimas

- Kabelių laikiklius (42. pav.**, padidintas vaizdas**) varžtais priveržkite prie viršutinės galinės sienos (42. pav., **3. poz.**).

Apatinės galinės sienos montavimas

- Apatinę galinę sieną (43. pav., **1. poz.**) 4 varžtais (43. pav., **6. poz.**) priveržkite prie galinių šoninių sienų (43. pav., **5. poz.**).

Vidurinių kairiųjų ir dešiniųjų galinių sienų montavimas.

- Vidurinę galinę sieną (43. pav., **3. ir 6. poz.**) uždėkite ant apatinės galinės sienos (43. pav., **4. poz.**). Išpjovos turi būti nukreiptos į vidų.
- Vidurinę galinę sieną 6 varžtais (43. pav., **2. poz.**) priveržkite prie galinės šoninės sienos (43. pav., **5. poz.**).

Viršutinės galinės sienos montavimas

- Viršutinę galinę sieną (43. pav., **1. poz.**) su atbrailomis uždėkite ant vidurinės galinės sienos (43. pav., **3. poz.**) ir įstatykite į šoninių katilo gaubtų plyšius.
- 2 Varžtus (43. pav., **2. poz.**) prakiškite pro galines sienas, galines šonines sienas bei šoninius skersinius ir priveržkite.
- Galines sienas ir šonines sienas apačioje priveržkite 2 varžtais (43. pav., **2. poz.**).

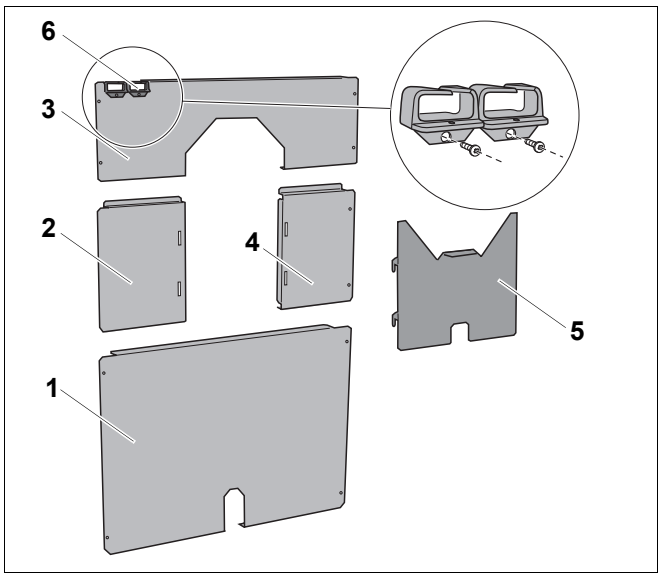

42. pav. 5 dalių galinė siena

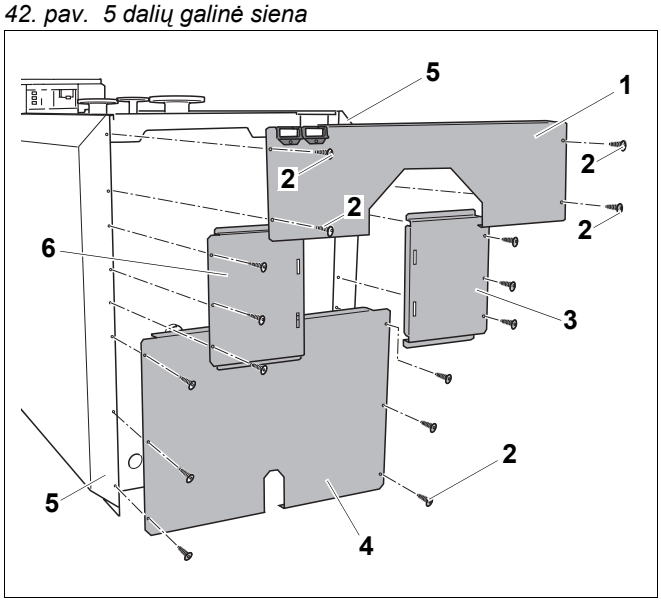

43. pav. Galinės sienos dalių montavimas

1. poz.: *Viršutinė galinė siena*

2. poz.: *Varžtai*

3. poz.: *Vidurinė dešinioji galinė siena*

4. poz.: *Apatinė galinė siena*

5. poz.: *Galinės šoninės sienos*

6. poz.: *Vidurinė kairioji galinė siena*

Galinės sienos dangos skardos montavimas

- Galinės sienos dangos skardą (44. pav., **2. poz.**) rodyklių nurodyta kryptimi užkabinkite ant vidurinių kairiųjų ir dešiniųjų galinių sienų (44. pav., **1. poz.**).

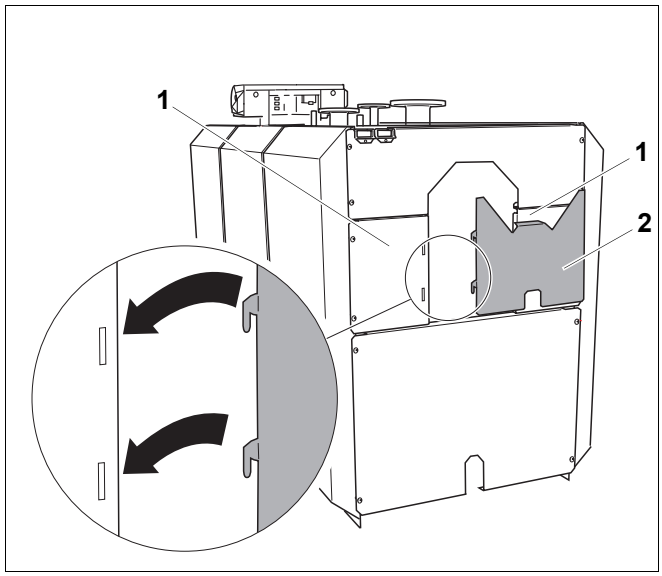

44. pav. Galinės sienos dangos skardos montavimas

1. poz.: *Vidurinių kairiųjų ir dešiniųjų galinių sienų montavimas.*

2. poz.: *Galinės sienos dangos skarda*

11.5 Pritvirtinti įrenginio tipo lentelę

- Įrenginio tipo lentelę (45. pav., **1. poz.**) pagal vietos reikalavimus pritvirtinkite prie kairiosios arba dešiniosios šoninės sienos.

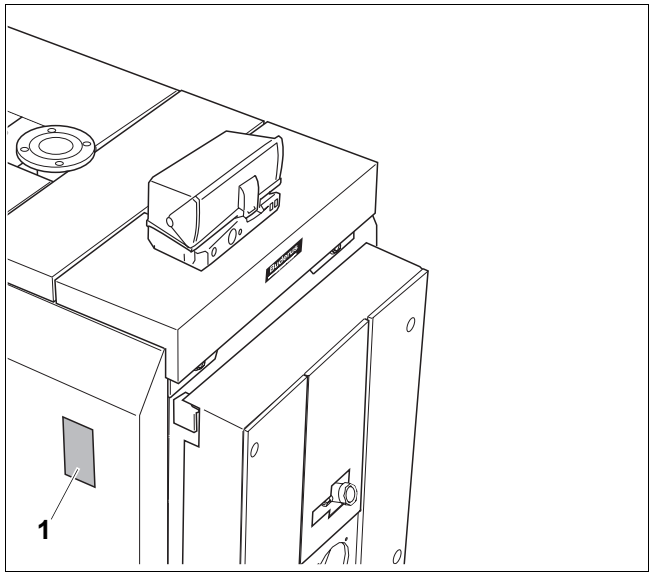

45. pav. Įrenginio tipo lentelės tvirtinimas

1. poz.: *Įrenginio tipo lentelė*

12 Degiklio (priedai) montavimas

Šiame skyriuje aiškinama, kaip montuoti degiklį.

ĮRANGOS GEDIMAS

dėl netinkamo degiklio.

ATSARGIAI!

- Naudokite tik šildymo katilo Logano S735 techninius duomenis atitinkantį degiklį (žr. skyrių 4 "Techniniai duomenys", 9. psl.).

12.1 Degiklio plokštelės montavimas

NUORODOS NAUDOTOJUI

"Buderus" įmonėje galite užsisakyti jau pragręžtų degiklio plokštelių (priedai).

Jeigu neturite jokios "Buderus" degiklio plokštelės, tuomet reikia naudoti laikiną plokštelę:

- Pagal degiklio skersmenį pragręžkite arba išpjaukite autogenu degiklio plokštelę.
- Pagal degiklio prijungimo jungės skyles išgręžkite degiklio tvirtinimo skyles.
- Degiklio plokštelę (46. pav., **2. poz.**) priveržkite prie degiklio durelių (46. pav., **1. poz.**) šešiakampiais varžtais ir poveržlėmis (46. pav., **3. poz.**) (su sandarikliu).

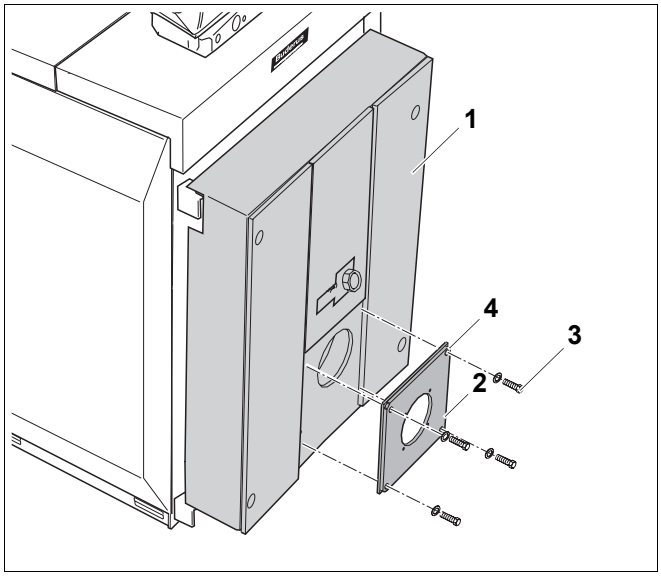

46. pav. Degiklio plokštelės montavimas

1. poz.: *Degiklio durelės (su valdymo įtaisu)*

2. poz.: *Degiklio plokštelė*

3. poz.: *Šešiakampiai varžtai ir poveržlės*

4. poz.: *Tarpiklis*

12.2 Degiklio durelių atidarymas

Norėdami sumontuoti degiklį, turite atidaryti duris. Toliau atlikite tokius veiksmus

- Išsukite 4 durelių varžtus (47. pav., **2. poz.**) ir atidarykite degiklio dureles.
  Kai katilo dydis yra 1400 arba 1750 litrų su SE735, taip pat 1575 ir 1950 litrai su SK735, degiklio dureles reikia apsaugoti 6 durelių varžtais.

NUORODOS NAUDOTOJUI

Kampinį įdėklą (47. pav., **3. poz.**) galima įmontuoti pailgose skylėse. Atidarius duris pagal aplinkybes viršutinį kampinį įdėklą reikia pastumti į priekį, kad būtų galima lengvai atidaryti dureles.

- Tam šiek tiek atsukite abu šešiakampius kampinio įdėklo sraigtus ir vienu apsukimu išsukite durelių sraigtus (47. pav., **2. poz.**). Dėl durelių svorio kampinis įdėklas kartu pasislenka į priekį.
- Vėl prisukite kampinį įdėklą ir išsukite visus durelių varžtus.

Niekada neišsukite visų durelių varžtų, kol kampinis įdėklas nėra gerai pritvirtintas!

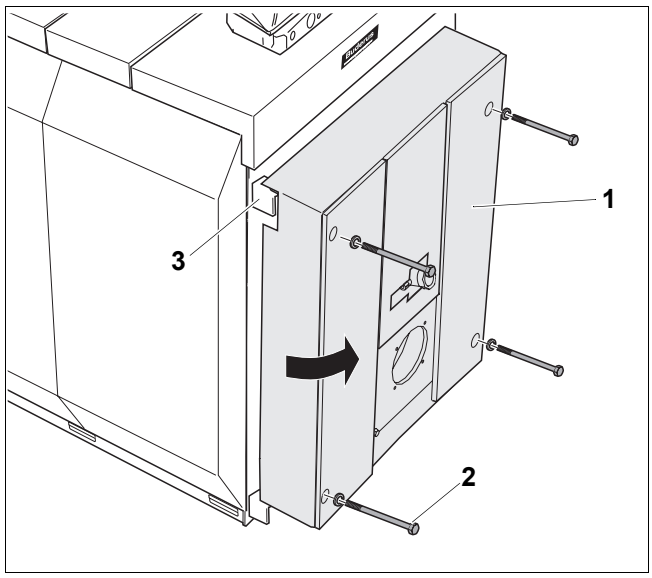

47. pav. Degiklio durelių atidarymas (čia į dešinę atidaromos degiklio durelės)

1. poz.: *Degiklio durelės*

2. poz.: *Durelių varžtai*

3. poz.: *Kampinis įdėklas*

12.3 Degiklio tvirtinimas prie degiklio plokštelės

NUORODOS NAUDOTOJUI

Prijungdami ir montuodami degiklį laikykitės jo instrukcijos nurodymų.

- Degiklį (48. pav., **1. poz.**) prisukite prie degiklio plokštelės (48. pav., **2. poz.**).
- Izoliacinius žiedus (48. pav., **4. poz.**) išpjaukite pagal degiklio vamzdelio skersmenį (48. pav., **5. poz.**).
- Liekantį plyšį tarp degiklio durelių šiluminės izoliacijos medžiagos (48. pav., **3. poz.**) ir degiklio vamzdelio (48. pav., **5. poz.**) užpildykite pritaikytais izoliaciniais žiedais (48. pav., **4. poz.**).
- Langelio prapūtimo jungtį sujunkite su degikliu (48. pav., **1. poz.**), kad ant langelio nesikauptų teršalų.
- Uždarykite degiklio dureles ir prisukite veržtuvu kryžmai šešiakampiais varžtais M12 ir M16 (47. pav., 47. psl.).
- Degiklio kabelį prijunkite prie degiklio (48. pav., **1. poz.**).

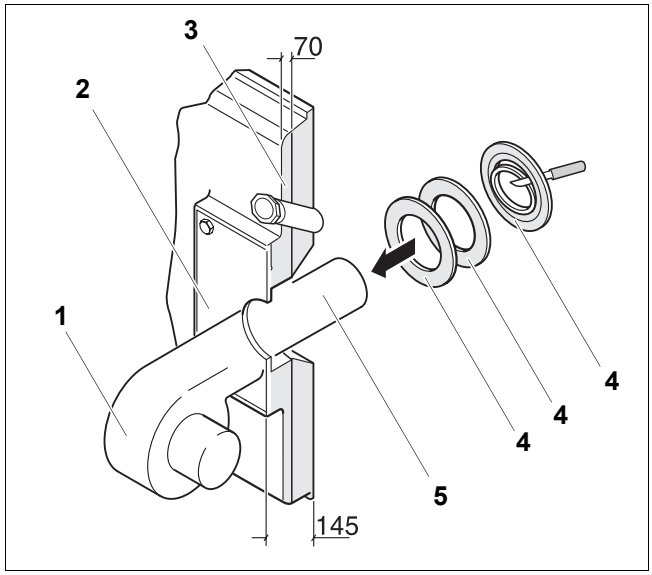

48. pav. Degiklio montavimas (matmenys mm)

1. poz.: *Degiklis*

2. poz.: *Degiklio plokštelė*

3. poz.: *Degiklio durelių šilumos izoliacijos medžiaga*

4. poz.: *Izoliaciniai žiedai*

5. poz.: *Degiklio vamzdelis*

13 Šildymo įrangos eksploatacijos pradžia

Šiame skyriuje aiškinama, kaip įjungti šildymo įrangą.



KATILAS GALI SUGESTI,

jei aplink daug dulkių.

ATSARGIAI!

- Šildymo katilo neeksploatuokite dulkėtoje aplinkoje, pvz., jei patalpoje vyksta statybos darbai.

- Užpildykite atidavimo eksploatuoti protokolą (žr. skyrių 13.7 "Atidavimo eksploatuoti protokolas", 52. psl.).

13.1 Pirmasis paleidimas

Katilo durelės viduje įtvirtintos izoliaciniu ir ugniai atspariu betonu. Dėl šiame betone likusios drėgmės pirmomis eksploatacijos dienomis gali veržtis vandens garai ir ant durelių susidaryti lašeliai.



ĮRANGOS GEDIMAS

ATSARGIAI!

Jei katilas paleidžiamas naudoti per keturias savaites nuo pristatymo, per pirmąsias dešimt naudojimo valandų jis turėtų dirbti maksimaliai 60 % pajėgumu, kad pamažu išgaruotų likusi durelių betono drėgmė.

13.2 Šildymo įrangos pildymas



ĮRANGOS GEDIMAS

dėl temperatūrų skirtumo.

ATSARGIAI!

- Šildymo sistemą eksploatacijos metu pildykite tik pro vamzdžių sistemos čiaupą.

Norėdami tinkamai naudoti ir paruošti pilamą ir papildomai pilamą vandenį, naudokitės žemiau pateikta 7. lent..

Ši lentelė – tai ištrauka iš K8 lapo "Karšto vandens šildymo įrangos vandens paruošimas" ir VDI 2035 "Vandens paruošimo direktyva". Jei darbinės temperatūros viršija 100 °C, taikoma Vd TÜV direktyva.

Pripildytos šildymo sistemos vandens pH vertė padidėja. Po 3-6 mėnesių (pirmos techninės priežiūros metu) reikia patikrinti, ar šildymo sistemos vandenyje susireguliavo pH vertė.

Visa katilo galia kW	Ca $(HCO_3)_2$ koncentracija mol/m³ pilamame ir papildomai pilamame vandenyje	Maksimalus pilamo ir papildomai pilamo vandens kiekis $V_{maks.}$, m^3	Šildymo sistemos vandens pH vertė
100 < Q ≤ 350	≤ 2,0	$V_{maks.}$ = trigubas įrenginio tūris	8,2 – 9,5
350 < Q ≤ 1000	≤ 1,5		
100 < Q ≤ 350	> 2,0	$V_{maks} = 0,0313 \cdot \frac{Q(kW)}{Ca(HCO_3)_2\left(\frac{mol}{m^3}\right)}$	8,2 – 9,5
350 < Q ≤ 1000	> 1,5		

7. lent. Reikalavimai pilamam, papildomai pilamam ir šildomam vandeniui pagal VDI 2035

13.3 Šildymo sistemos praplovimas

Prieš pradėdami eksploatuoti šildymo sistemą, turite ją praplauti, kad teršalai neužterštų ir nesugadintų cirkuliacinio siurblio.

NUORODOS NAUDOTOJUI

Jei šildymo sistemoje yra keli šildymo kontūrai, juos turite išplauti vieną po kito.

- Uždarykite iš katilo ištekančio ir grįžtančio vandens vožtuvus.
- Ištekančio vandens jungtį prijunkite prie geriamojo vandens čiaupo.
- Prie grįžtančio vandens jungties prijunkite žarną.
- Prie grįžtančio vandens jungties prijungtą žarną nukreipkite į kanalizaciją.
- Atidarykite prijungtus šildymo elementus (pvz., radiatorius).
- Šildymo sistemą plaukite geriamuoju vandeniu, kol iš grįžtančio vandens jungties pradės tekėti skaidrus vanduo.

13.4 Šildymo sistemos paruošimas darbui

Įjungdami šildymo sistemą atkreipkite dėmesį į šiuos dalykus:

- Prieš įjungdami sistemą, išleiskite iš jos orą tam skirtuose taškuose.
- Patikrinkite, ar uždaryta išmetamųjų dujų kolektoriaus valymo anga.
- Patikrinkite, ar suktukų atramos atsirėmė į dūmavamzdžių galus (49. pav.).
- Patikrinkite, ar degiklio durelės priveržtos šešiakampiais varžtais M12 ir M16.
- Patikrinkite, ar veikia apsauginiai įtaisai.

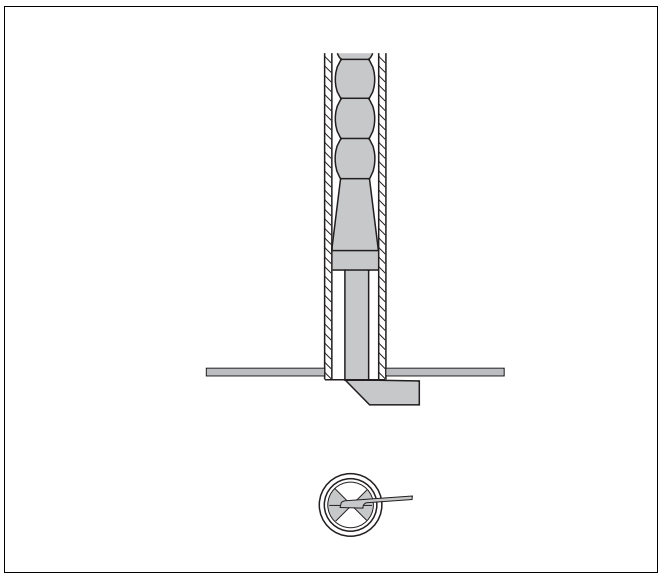

49. pav. Suktukų tikrinimas

13.5 Valdymo įtaiso ir degiklio jungimas

- Šildymo katilą įjunkite valdymo įtaisu.

Kartu su valdymo įtaisu automatiškai įjungsite ir degiklį. Degiklį taip pat galima įjungti valdymo įtaise. Daugiau informacijos apie tai rasite atitinkamo valdymo įtaiso arba degiklio montavimo instrukcijoje.

NUORODOS NAUDOTOJUI

Jei matuodami parametrus (atidavimo eksploatuoti protokolui) nustatysite, kad kamino išmetamųjų dujų temperatūra per žema (yra kondensacijos pavojus), ją galima padidinti.

- Užpildykite perdavimo eksploatuoti protokolą techniniuose degiklio dokumentuose.

13.6 Išmetamųjų dujų temperatūros didinimas

- Šildymo įrenginį įjunkite valdymo įtaisu.

Naujo šildymo katilo išmetamųjų dujų temperatūra, kai katilo vandens temperatūra sudaro 80 °C, atsižvelgiant į katilo galingumą (nominalioji galia) ir nustatymus, yra maždaug 170 – 180 °C (SK735 – maždaug 195 °C).

Ištraukdami suktukus galite dar padidinti išmetamųjų dujų temperatūrą.

- Išjunkite šildymo sistemą (žr. skyrių 14 "Šildymo sistemos išjungimas", 53. psl.).
- Atidarykite degiklio dureles (žr. skyrių 12.2 "Degiklio durelių atidarymas", 47. psl.).

Ištraukdami suktukus galite padidinti išmetamųjų dujų temperatūrą.

NUORODOS NAUDOTOJUI

Kai nuo dujinio degiklio reikia nuimti dujų vamzdžius, degiklio dureles leidžiama atidaryti tik kvalifikuotam specialistui (žr. skyrių "Apie šią instrukciją", 4. psl.).

- Iš dūmavamzdžių (50. pav., **1. poz.**) ištraukite du - tris suktukus (50. pav., **2. poz.**). Pradedama nuo apatinių suktukų.
- Dar kartą patikrinkite išmetamųjų dujų temperatūrą.

Jei išmetamųjų dujų temperatūra vis dar per žema, iš dūmavamzdžių (50. pav., **1. poz.**) ištraukite dar kelis suktukus (50. pav., **2. poz.**).

Jei išmetamųjų dujų temperatūra per aukšta, suktukus (50. pav., **2. poz.**) vieną po kito vėl turite įkišti į dūmavamzdžius (50. pav., **1. poz.**), kol bus pasiekta reikiama išmetamųjų dujų temperatūra.

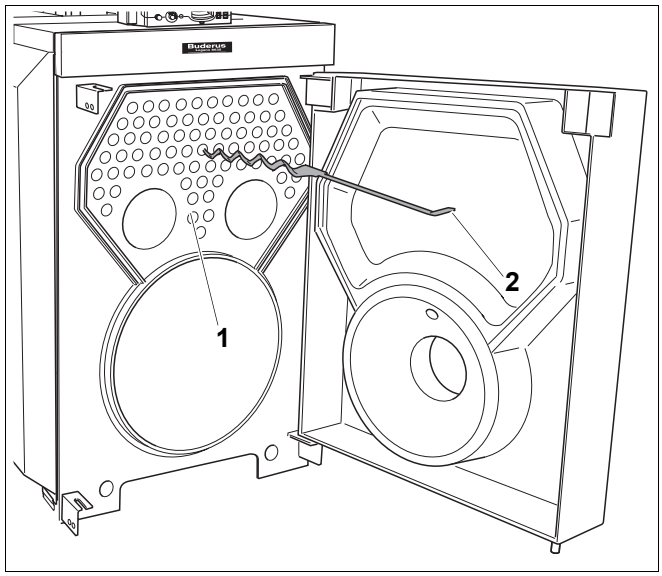

50. pav. Suktukų išėmimas

1. poz.: *Dūmavamzdžiai*

2. poz.: *Suktukas*

13.7 Atidavimo eksploatuoti protokolas

Logano S735 gali būti eksploatuojamas su skystojo kuro arba dujų degikliu. Pirmą kartą įjungdami įrenginį užpildykite tam tikrą skystojo kuro arba dujų degiklio atidavimo eksploatuoti protokolą.

- Įrašykite atliktus katilo įjungimo darbus, datą ir pasirašykite.

	Atidavimo eksploatuoti darbai	Psl. (atskiri veiksmai)	Pastabos (Parašas)
1.	Šildymo sistemos pripildymas vandeniu.	48. psl.	
2.	Išleiskite orą iš šildymo sistemos.		
3.	Sandarumo tikrinimas.	29. psl.	
4.	Valdymo įtaiso įjungimas.	Žr. techninius valdymo įtaiso dokumentus.	
5.	Degiklio uždegimas.	Žr. techninius valdymo įtaiso dokumentus.	
6.	Degimo dujų tėkmės sandarumo tikrinimas Po trumpo veikimo reikia priveržti degiklio durelių varžtus, siekiant išvengti degiklio durelių nesandarumo sandarinimo virvelės dėjimo metu.		
7.	Išmetamųjų dujų temperatūros tikrinimas	51. psl.	
8.	Informuokite eksploatuotoją, perduokite techninius dokumentus ir įrašykite į naudojimo instrukcijos lentelę 2 puslapyje šiam šildymo katilui tinkamą kurą.		
9.	Patvirtinkite, kad įrenginys tinkamai atiduotas eksploatuoti. Firmos antspaudas, parašas ir data		

NUORODOS NAUDOTOJUI

- Į lentelę įrašykite naudojamo kuro rūšį (žr. naudojimo instrukciją "Įžanga", 2. psl.).

14 Šildymo sistemos išjungimas



ATSARGIAI!

ĮRANGOS GEDIMAS

dėl užšalimo.
Jei šildymo sistema neeksploatuojama, esant minusinei temperatūrai jį gali užšalti.

- Esant minusinei temperatūrai šildymo sistema turi būti apsaugota nuo užšalimo. Pro KFE čiaupą išleiskite iš šildymo sistemos vandenį žemiausiame taške. Išleidžiant vandenį turi būti atsuktas oro išleidimo ventilis aukščiausiame įrenginio taške.



ATSARGIAI!

ĮRANGOS GEDIMAS

dėl šalčio. Šildymo sistema nutrūkus energijos tiekimui arba išjungta gali užšalti.

- Patikrinkite funkciją "Valdymo įtaiso nustatymai", kad šildymo sistema nuolatos veiktų (ypač esant užšalimo pavojui).

14.1 Šildymo sistemos išjungimas

Šildymo įrenginį išjunkite valdymo įtaisu. Išjungiant valdymo įtaisą, automatiškai išjungiamas ir degiklis.

- Valdymo įtaiso maitinimo jungiklį nustatykite į padėtį "O" (IŠJUNGTA).
- Užsukite kuro tiekimo vožtuvą.

14.2 Šildymo sistemos išjungimas įvykus avarijai



NUORODOS NAUDOTOJUI

- Tik įvykus avarijai šildymo sistemą išjunkite šildymo patalpos elektros įvado saugikliu arba šildymo sistemos avariniu jungikliu.

- Jei yra kiti pavojai, nedelsdami užsukite kuro tiekimo sistemos pagrindinę sklendę, o šildymo sistemos maitinimą atjunkite šildymo patalpos elektros įvado saugikliu arba šildymo sistemos avariniu jungikliu.
- Užsukite kuro tiekimo vožtuvą.

15 Šildymo sistemos patikra ir techninė priežiūra

15.1 Bendrieji nurodymai

Pasiūlykite savo klientui pagal poreikius sudaryti kasmetės patikros ir techninės priežiūros sutartį. Kas turi būti nurodyta sutartyje, galite perskaityti. skyrių 15.5 "Patikros ir techninės priežiūros protokolas", 62. psl..



NUORODOS NAUDOTOJUI

Atsarginių dalių galite užsisakyti naudodamiesi atsarginių dalių katalogu.

15.2 Šildymo katilo paruošimas patikrai ir techninei priežiūrai

- Išjunkite šildymo sistemą (žr. skyrių 14 "Šildymo sistemos išjungimas", 53. psl.).



DĖMESIO!

PAVOJUS GYVYBEI

dėl tekančios elektros srovės, kai šildymo įrenginys atidarytas.

- Prieš atidarydami šildymo katilą: išjunkite srovę katile šildymo sistemos avariniu jungikliu arba atjunkite tam tikrą namo elektros skydinės saugiklį;
- Pasirūpinkite, kad šildymo sistemos niekas netyčia neįjungtų.



DĖMESIO!

PAVOJUS GYVYBEI

dėl degių dujų sprogimo.

- Dujofikavimo darbus galite atlikti, jei turite tam tikrą leidimą.

- Atidarykite degiklio dureles (žr. skyrių 12.2 "Degiklio durelių atidarymas", 47. psl.).

15.3 Šildymo katilo valymas

15.3.1 Degimo paviršių ir suktukų valymas šepečiais

- Suktukus (51. pav., **2. poz.**) išimkite iš dūmavamzdžių (51. pav., **3. poz.**).
- Nuvalykite suktukus (51. pav., **2. poz.**).

NUORODOS NAUDOTOJUI

Jei šepečio valomąją dalį (51. pav., **4. poz.**) ne iki galo įkišite į dūmavamzdį, šepetį sunkiai ištrauksite.

- Todėl šepečio valomąją dalį iki galo įkiškite į dūmavamzdį, kad jį išlįstų kitoje dūmavamzdžio pusėje.

- Degimo kameros paviršius (51. pav., **1. poz.**) ir dūmavamzdžių paviršius (51. pav., **3. poz.**) išvalykite šepečiu (51. pav., **4. poz.**).

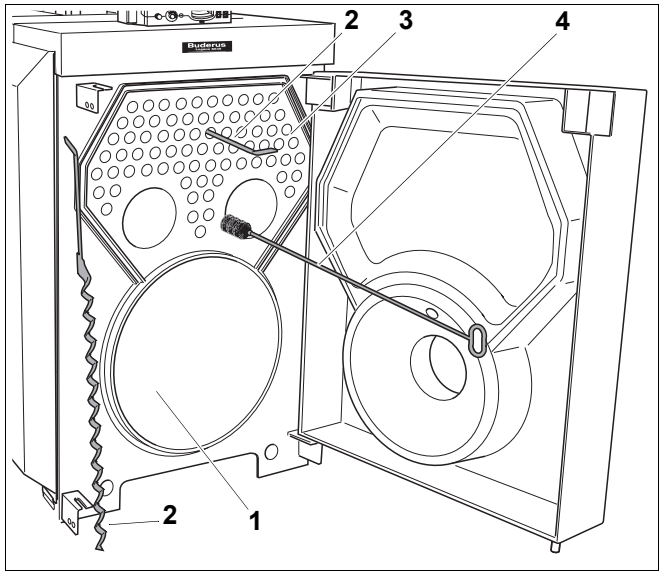

51. pav. Degimo paviršių valymas

1. poz.: *Degimo kamera (degimo kameros paviršiai)*

2. poz.: *Suktukai*

3. poz.: *Dūmavamzdžiai (dūmavamzdžių degimo paviršiai)*

4. poz.: *Valymo šepetys*

15.3.2 Išmetamųjų dujų kolektoriaus valymas

Norėdami išvalyti suodžius iš kolektoriaus, turite nuimti valymo dangtelį. Jis yra galinėje sienoje.

- Galinės sienos dangos skardą (52. pav., **2. poz.**) rodyklių nurodyta kryptimi nuimti nuo vidurinių kairiųjų ir dešiniųjų galinių sienų (54. pav., **1. poz.**).
- Išmetamųjų dujų kolektoriaus šilumos izoliaciją (53. pav., **5. poz.**) šiek tiek prispausti, kad valymo dangtelis būtų laisvas.
- Išsukite valymo dangtelio veržles ir poveržles (53. pav., **2. poz.**).
- Nuimkite išmetamųjų dujų kolektoriaus valymo dangtelį (53. pav., **3. poz.**).
- Likusias nuosėdas pašalinkite iš degimo kameros (51. pav., 55. psl.), degimo dujų kanalų ir išmetamųjų dujų kolektoriaus (53. pav., **1. poz.**).

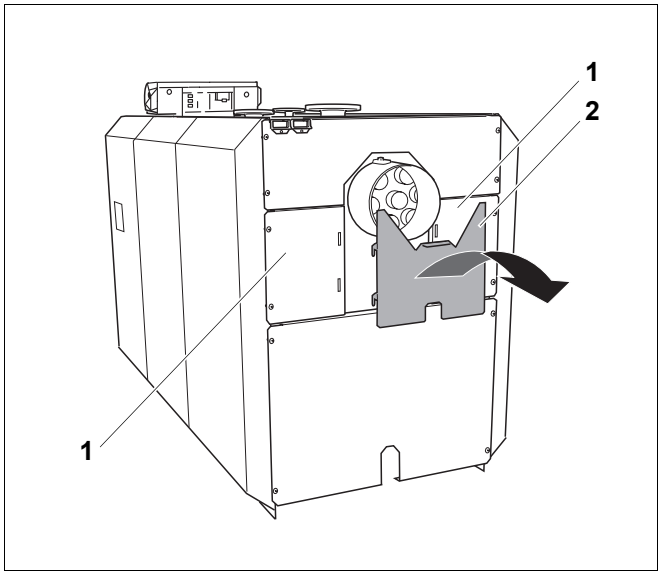

52. pav. Galinės sienos dangos skardos šalinimas

1. poz.: *Vidurinės kairiosios ir dešiniosios galinės sienos.*

2. poz.: *Galinės sienos dangos skarda*

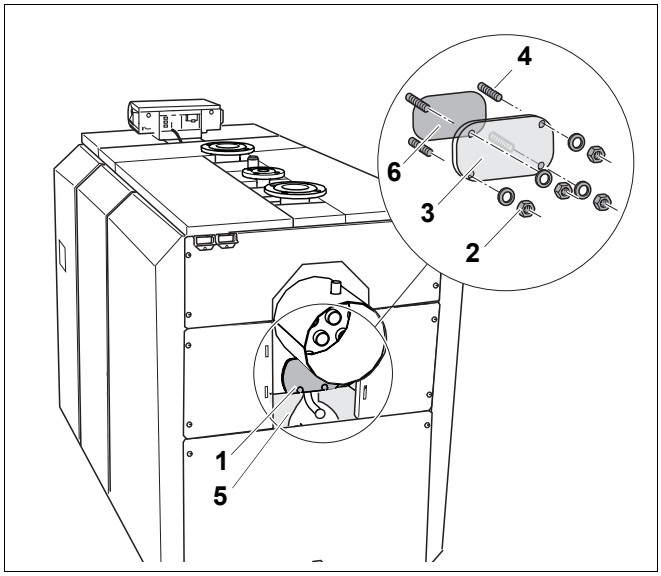

53. pav. Valymo angų dangtelių šalinimas

1. poz.: *Išmetamųjų dujų kolektorius*

2. poz.: *Poveržlės ir veržlės*

3. poz.: *Išmetamųjų dujų kolektoriaus valymo dangtelis*

4. poz.: *Kaištiniai varžtai*

5. poz.: *Išmetamųjų dujų kolektoriaus šilumos izoliacijos medžiaga*

6. poz.: *Tarpiklis*

15.3.3 Suktukų įstatymas

ATSARGIAI!

ĮRANGOS GEDIMAS

dėl per laisvai įdėtų suktukų.

Jei suktukus į dūmavamzdžius sukišite laisvai (be pasipriešinimo), jie veikiant katilui dūmavamzdžiuose judės ir apdegs.

- Patikrinkite suktukų tvirtumą dūmavamzdžiuose. Suktukai iš dūmavamzdžių neturi lengvai išsitraukti.
- Patikrinkite, ar suktukų atramos gerai (horizontaliai) prigludusios prie pat dūmavamzdžių (54. pav., **A pav.**).

- Suktukus (54. pav., **1. poz.**) įkiškite įdūmavamzdžius (54. pav., **2. poz.**).

Jei suktukai (54. pav., **1. poz.**) nepakankamai tvirtai laikosi, reikia pakoreguoti.

- Suktuką (54. pav., **1. poz.**) ištraukite iš dūmavamzdžio (54. pav., **2. poz.**) iki ¾ jo ilgio.
- Suktuką (54. pav., **1. poz.**), kaip pavaizduota (54. pav.), palenkite 10° – 15° laipsnių kampu.
- Suktuką (54. pav., **1. poz.**) vėl įkiškite į dūmavamzdį (54. pav., **2. poz.**).
- Patikrinkite suktuko (54. pav., **1. poz.**) padėties tvirtumą.
- Patikrinkite degiklio durelių ir valymo angos tarpiklius ir, jei reikia, pakeiskite.
- Patikrinkite izoliacinių žiedų būklę tarp degiklio durelių šilumos izoliacijos medžiagos ir degiklio vamzdelio (žiedinio plyšio užpildymas – žr. 48. pav., 47. psl.).

NUORODOS NAUDOTOJUI

Reikiamas sandarinimo virveles / izoliacinius žiedus galite užsisakyti per "Buderus" atstovybę.

- Degiklio dureles pritvirtinkite 4 durelių varžtais. Kai katilo dydis yra 1400 arba 1750 litrų su SE735, taip pat 1575 ir 1950 litrai su SK735, degiklio dureles reikia apsaugoti 6 durelių varžtais.

ATSARGIAI!

ĮRANGOS GEDIMAS

dėl netolygiai suveržtų dalių.

- Tolygiai kryžmai veržkite degiklio durelių šešiakampius varžtus.

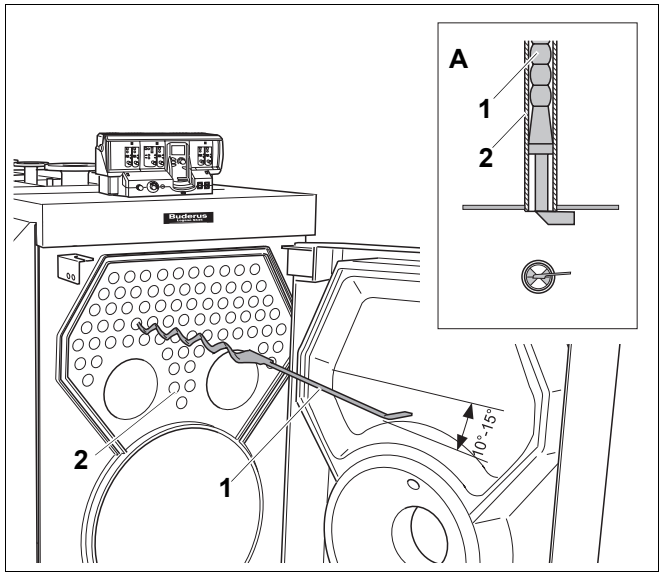

54. pav. Suktukų padėties koregavimas

1. poz.: *Suktukas*

2. poz.: *Dūmavamzdis*

APSINUODIJIMO PAVOJUS

dėl išsiskiriančių dujų.

DĖMESIO!

Jei kolektorių su valymo dangteliu ir nutekėjimo vamzdeliu netinkamai užsandarinsite, veikiant katilui, gali išsiveržti išmetamosios dujos.

- Gerai užsandarinkite kolektorių ir nutekėjimo vamzdelį.

15.3.4 Valymo dangtelio uždėjimas

- Išmetamųjų dujų kolektoriaus šilumos izoliacijos medžiagą (55. pav., **5. poz.**) šiek tiek prispauskite, kad valymo dangtelį vėl būtų galima pritvirtinti prie išmetamųjų dujų kolektoriaus.
- Kolektoriaus valymo dangtelį (55. pav., **3. poz.**) su įdėtu tarpikliu užmaukite ant kaištinių varžtų (55. pav., **4. poz.**).
- Išmetamųjų dujų kolektoriaus valymo dangtelį (55. pav., **3. poz.**) prisukite prie kolektoriaus (55. pav., **1. poz.**) veržlėmis ir poveržlėmis (55. pav., **2. poz.**). Užveržimo momentas 12 Nm (priveržiama ranka).
- Galinės sienos dangos skardą uždėti ant vidurinių kairiųjų ir dešiniųjų galinių sienų (žr. skyrių 11.4 "Galinės sienos montavimas").

15.3.5 Įjunkite šildymo sistemą

- Įjunkite šildymo sistemą (žr. skyrių 13 "Šildymo įrangos eksploatacijos pradžia", 48. psl.).

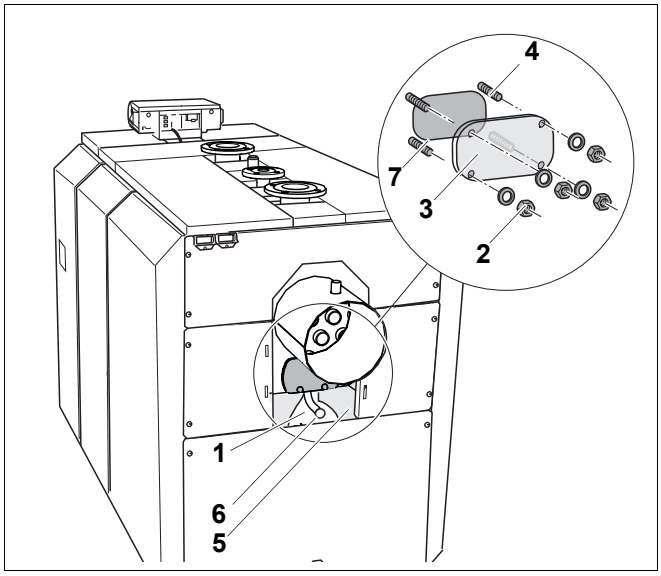

55. pav. Valymo dangtelio uždėjimas

1. poz.: *Išmetamųjų dujų kolektorius*

2. poz.: *Valymo dangtelio veržlės ir poveržlės*

3. poz.: *Išmetamųjų dujų kolektoriaus valymo dangtelis*

4. poz.: *Kaištiniai varžtai*

5. poz.: *Išmetamųjų dujų kolektoriaus šilumos izoliacijos medžiaga*

6. poz.: *Nutekėjimo (valymo medžiagų) vamzdelis su akle*

7. poz.: *Tarpiklis*

15.3.6 Šildymo katilo valymas drėgnuoju būdu

Valydami drėgnuoju būdu, naudokite valymo priemones pagal užterštumą.

Valydami drėgnuoju būdu, atlikite veiksmus tokia pačia eiga, kaip ir valydami šepečiais (žr. skyrių 15.3 "Šildymo katilo valymas", 55. psl.).



DĖMESIO!

APSINUODIJIMO PAVOJUS

dėl išsiskiriančių dujų.

Jei kolektorių su valymo dangteliu ir nutekėjimo vamzdeliu netinkamai užsandarinsite, veikiant katilui, gali išsiveržti išmetamosios dujos.

- Gerai užsandarinkite kolektorių ir nutekėjimo vamzdelį.



NUORODOS NAUDOTOJUI

- Laikykitės prietaiso drėgnojo valymo (cheminio valymo) ir valiklių naudojimo instrukcijų nurodymų. Pagal aplinkybes, drėgnuoju būdu galima valyti nukrypstant nuo čia pateiktų nurodymų.

Valymo skysčių likučiai gali būti išleidžiami pro išmetamųjų dujų kolektoriaus nutekėjimo vamzdelį.

ĮRANGOS GEDIMAS

dėl drėgmės valdymo įtaise.

ATSARGIAI!

Jei valdymo įtaisas sudrėksta, jis sugenda. Saugokite, kad į valdymo įtaisą nepatektų vandens lašelių!

Valymo priemones purkškite tik ant degimo dujų kanalų ir degimo kameros paviršių.

- Valymo priemones parinkite pagal užterštumą (padengta suodžiais ar pluta).
- Valdymo įtaisą uždenkite plėvele, kad į jį nepatektų vandens lašelių.
- Degimo dujų kanalus tolygiai apipurkškite valymo priemone.
- Šildymo katilą įkaitinkite mažiausiai iki 70 °C temperatūros.
- Dūmavamzdžius valykite šepečiu.
- Ištraukite nutekėjimo vamzdelio aklę (56. pav., **1. poz.**).
- Išleiskite susikaupusį skystį.
- Nutekėjimo vamzdelį (56. pav., **2. poz.**) vėl uždarykite akle (56. pav., **1. poz**).

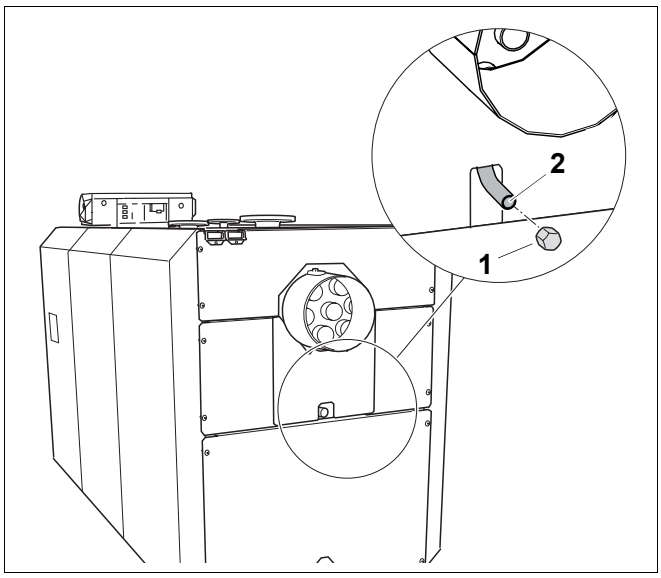

56. pav. Nutekėjimo vamzdelio atidarymas / uždarymas

1. poz.: *Nutekėjimo vamzdelio aklė*

2. poz.: *Nutekėjimo (valymo medžiagų) vamzdelis*

15.4 šildymo sistemos vandens slėgio tikrinimas

Šildymo įrenginiai skirstomi į atvirus ir uždarus. Atviri įrenginiai šiuo metu jau retai montuojami. Todėl pagal uždaro šildymo įrenginio pavyzdį toliau paaiškinta, kaip tikrinti vandens slėgį.

Atviri šildymo įrenginiai

Atviruose įrenginiuose hidrometro rodyklė (57. pav., **1. poz**) neturi viršyti raudonos žymos (57. pav., **3. poz.**) ribų.

Uždari šildymo įrenginiai

Uždaruose įrenginiuose manometro rodyklė (58. pav., **2. poz.**) neturi viršyti žalios žymos (58. pav., **3. poz.**) ribų. Raudona manometro rodyklė (58. pav., **1. poz.**) turi rodyti šildymo sistemai reikalingą slėgį.

NUORODOS NAUDOTOJUI

- Nustatykite reikiamą šildymo sistemos darbinį slėgį.

- Atitinkamai nustatykite manometro rodyklę.
- Patikrinkite šildymo sistemos vandens slėgį.

ĮRANGOS GEDIMAS

ATSARGIAI!

dėl dažnai įleidžiamo vandens.

Jei dažnai į šildymo sistemą įleidinėsite vandens ir jei jo kokybė prasta, įranga gali būti sugadinta dėl korozijos ir susidariusių kalkių.

- Pasirūpinkite, kad sistemoje nebūtų oro.
- Patikrinkite sistemos sandarumą ir kaip funkcionuoja plėtimosi indas.
- Atkreipkite dėmesį į vandens kokybę.

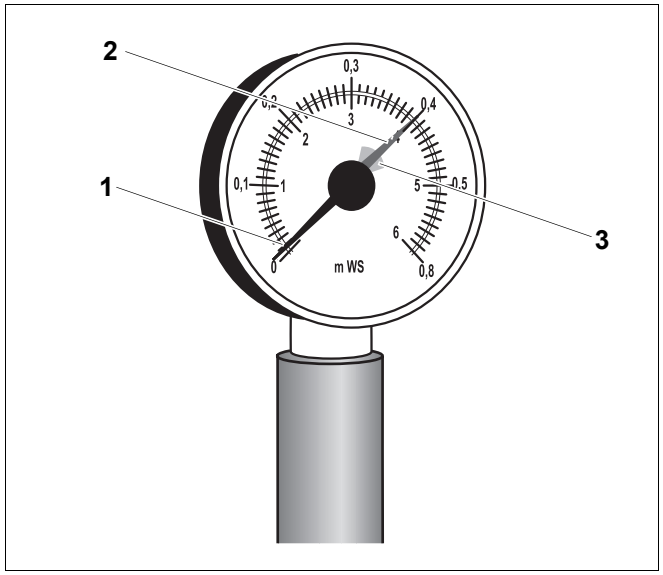

57. pav. Hidrometras atviriems šildymo įrenginiams

1. poz.: *Hidrometro rodyklė*

2. poz.: *Žalia rodyklė*

3. poz.: *Raudona žyma*

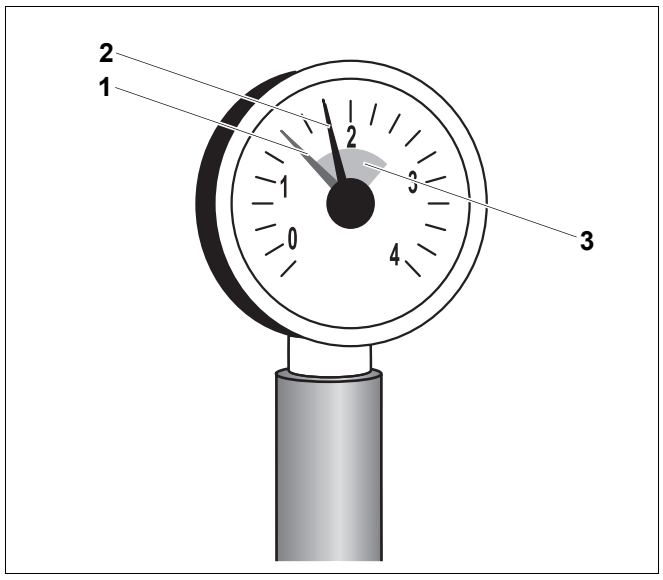

58. pav. Manometras uždariems šildymo įrenginiams

1. poz.: *Raudona rodyklė*

2. poz.: *Manometro rodyklė*

3. poz.: *Žalia žyma*

15.5 Patikros ir techninės priežiūros protokolas

Patikros ir techninės priežiūros protokoluose nurodyti artėjantys patikros ir techninės priežiūros darbai.

Patikros ir techninės priežiūros metu užpildykite šiuos protokolus.

- Įrašykite atliktus patikros darbus, datą ir pasirašykite.

	Tikrinimo darbai	Psl. (atskiri veiksmai)	Pastabos
1.	Patikrinkite bendrą šildymo sistemos būklę.		
2.	Apžiūrėkite šildymo sistemą. Patikrinkite šildymo sistemos funkcijas.		
3.	Patikrinkite kuro ir vandens įrangos dalių: sandarumą, korozijos poveikį, susidėvėjimo požymius.		
4.	Patikrinkite, ar neužteršta degimo kamera ir degimo paviršiai; prieš tai būtinai išjunkite šildymo sistemą.	55. psl.	
5.	Patikrinkite degiklį.	Žr. techninius dokumentus degikliui.	
6.	Patikrinkite išmetamųjų dujų kanalus.	Žr. techninius dokumentus degikliui.	
7.	Patikrinti vandens ir membraninio plėtimosi indo slėgį.	61. psl.	
8.	Taip pat patikrinti tūrinio vandens šildytuvo ir magnio anodo veikim ą.	Žr. techninius dokumentus techninius dokumentus.	
9.	Patikrinkite valdymo įtaiso nustatymus.	Žr. valdymo įtaiso dokumentus.	
10.	Galutinė patikros darbų kontrolė; surašykite matavimo ir patikros rezultatus.		
	Tinkamai atliktą patikrą patvirtinkite parašu, data ir antspaudu.		

	Nuo eksploatacijos priklausomi techninės priežiūros darbai	Psl. (atskiri veiksmai)	Pastabos
1.	Išjunkite šildymo sistemą.	53. psl.	
2.	Nuvalykite degimo dujų kanalų (paviršius)	55. psl.	
3.	Išvalykite degimo kamerą	55. psl.	
4.	Patikrinkite degiklio durelių tarpiklius / sandarinimo virveles ir, jei reikia, pakeiskite.	57. psl.	
5.	Įjunkite šildymo sistemą.	48. psl.	
6.	Galutinė techninės priežiūros darbų kontrolė; surašykite matavimo ir patikros rezultatus.	Žr. techninius dokumentus degikliui.	
7.	Patikrinti funkcijas ir sandarumą įrenginiui veikiant (apsauginiai įtaisai)		
	Tinkamai atliktą techninę priežiūrą patvirtinkite parašu, data ir antspaudu.		

16 Degiklio gedimų taisymas

Šildymo sistemos gedimai parodomi valdymo itaiso ekrane; daugiau informacijos apie gedimų pranešimus rasite tam tikro valdymo itaiso aptarnavimo knygeleje. Papildomai apie degiklio gedima praneša gedimų indikacijos lempute.



ATSARGIAI!

ĮRANGOS GEDIMAS

del dažnai spaudžiamo gedimų šalinimo mygtuko.

Jei, degikliui neužsidegant, daugiau kaip tris kartus iš eiles paspausite gedimų šalinimo mygtuka, galite sugadinti degiklio uždegimo transformatoriu.

- Gedimus taisyti stenkites ne daugiau kaip tris kartus iš eiles spausdami gedimų šalinimo mygtuka.

- Paspauskite degiklio gedimų šalinimo mygtuka (žr. degiklio naudojimo instrukcija).

Jei ir po triju bandymu degiklis neužsidega, daugiau informacijos, kaip pataisyti degikli, rasite jo techniniuose dokumentuose.

17 Raktažodžių sąrašas

A

Atstumai iki sienų 18
Avarinis atvejis 53
Avarinis šildymo sistemos jungiklis 53

D

Degiklio 46
Degiklio durelės 18
Durelių vyris 23

E

Eksploatacijos sąlygos, šildymo katilas 5

G

Grįžtamosios cirkuliacijos vamzdis 27

I

Iš katilo ištekantis vanduo 28

Į

Į sistemą grąžinamo vandens temperatūra 4
Įjungimas 48
Įrenginio aprašymas 8

K

Katilo blokas 8
katilo gaubtas, ... 8
Kuras 5

M

Maksimalus darbinis viršslėgis 4

P

Pakuote 14
Papildomai pilamas vanduo 48
Patikra 54
Patikros sutartis 54
Pavojai 53
Pilamas vanduo 48
Protokolai 62

R

Reguliavimo įtaisas 8

S

Statymas 18
Suktukas 57
Sutartiniai jungčių ženklai 9

Š

Šilumos izoliacija 8

T

Techniniai duomenys 9
Techninė priežiūra 54
Techninės priežiūros sutartis 54
Techninės priežiūros sutartis pagal poreikius . . . 54
Temperatūros reguliatorius 4
Transportavimas 15

U

Užšalimas 18

V

Valymas drėgnuoju būdu 59
Valymo šepečiai 55

Specializuotoji šildymo sistemų įmonė:

Buderus

BBT Thermotechnik GmbH, D-35573 Wetzlar
www.heiztechnik.buderus.de
info@heiztechnik.buderus.de