Montavimo instrukcija

Moduliai reguliatoriams „Logamatic 4xxx“

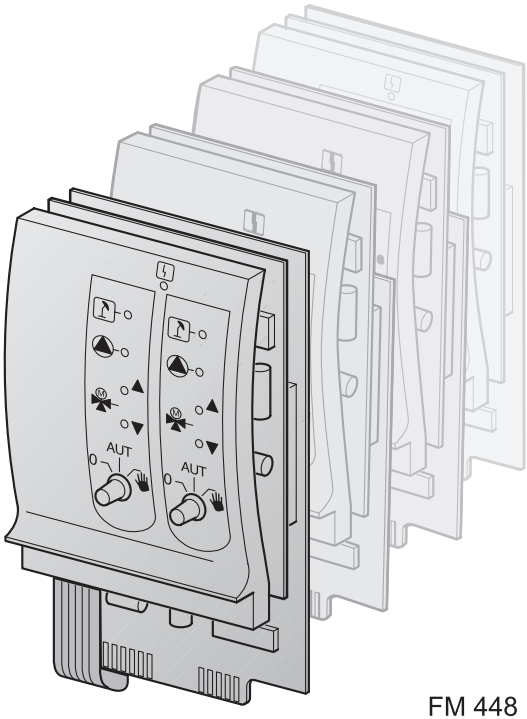

FM 441
FM 442
FM 443

FM 445
FM 446
FM 447

FM 448
FM 455
FM 456
FM 457

Buderus

Turinys

1 Įžanga . . . 3

1.1 Įvairių modulių tipų pavadinimų trumpiniai . . . 3

1.2 Moduliai ir jų žymenys (pavadinimai) . . . 4

2 Sauga . . . 5

2.1 Naudojimas pagal paskirtį . . . 5

2.2 Saugos ir naudojimo nurodymai . . . 5

2.3 Laikykitės šių saugos nurodymų . . . 6

2.4 Utilizavimas . . . 7

3 Modulių montavimas reguliatoriams „Logamatic 41xx“ . . . 8

3.1 Tinkami moduliai reguliatoriams „Logamatic 41xx“ . . . 8

3.2 Modulių išdėstymas reguliatoriuje (41x1, 41x2, 41x6) . . . 9

3.3 Montavimas . . . 10

3.4 Funkcinio modulio FM 455 įrengimas ir pakeitimas (tik 41*1) . . . 19

4 Modulių montavimas reguliatoriams „Logamatic 4211“ . . . 22

4.1 Tinkami moduliai reguliatoriui „Logamatic 4211“ . . . 22

4.2 Modulių išdėstymas reguliatoriuje . . . 23

4.3 Montavimas . . . 24

5 Modulių montavimas reguliatoriams „Logamatic 43xx“ . . . 29

5.1 Tinkami moduliai reguliatoriui „Logamatic 43xx“ . . . 29

5.2 Modulių išdėstymas reguliatoriuje . . . 31

5.3 Montavimas . . . 33

1 Įžanga

CE

Įrenginys atitinka pagrindinius šios srities standartų ir direktyvų reikalavimus.
Atitikties deklaracija patvirtinta. Atitinkamus dokumentus ir atitikties deklaracijos originalą saugo gamintojas.

Ši montavimo instrukcija skirta išaiškinti, kaip į serijos „Logamatic 4000“ reguliatorius montuoti funkcinius modulius FM 4xx.



NAUDOJIMO NUORODA

Ši montavimo instrukcija dėl nežymių skirtumų iš esmės tinkama ir kitiems moduliams įrengti.

1.1 Įvairių modulių tipų pavadinimų trumpiniai

Trumpiniai
CM = Kontrolinis modulis
FM = Funkcinis modulis
NM = Tinklo modulis
ZM = Centrinis arba papildomas modulis

1 lent. Modulių tipų pavadinimų trumpiniai

1.2 Moduliai ir jų žymenys (pavadinimai)

	Žymuo	Pavadinimas
Kontrolinis modulis	CM 431	Kontrolinis modulis
Tinklo modulis	NM 482	Tinklo modulis
Centrinis-modulis	ZM 422	Degiklio valdymas, 1 šildymo kontūras + 1 karšto vandens kontūras
	ZM 424	Katilo valdymas + 2 šildymo kontūrai + 1 karšto vandens kontūras
	ZM 432	Degiklis + katilo kontūro funkcija
	ZM 433	Išorinis šilumokaitis + 1 šildymo kontūras
	ZM 425	Rodmenų modulis
Funkcinis modulis	FM 441	1 šildymo kontūras + 1 karšto vandens kontūras
	FM 442	2 šildymo kontūrai
	FM 443	Saulės energijos kontūras
	FM 445	LAP/LSP (įkrovimo sistema)
	FM 446	Sąsaja EIB
	FM 447	Strategija
	FM 448	Magistralės trikčių pranešimas
	FM 455	KSE 1 (tik su ZM 424) su EMS
	FM 456	KSE 2 (kaskada – 2 sieniniai katilai) su EMS
	FM 457	KSE 4 (kaskada – 2 sieniniai katilai) su EMS
Papildo-mas modulis	ZM 426	Papildomas STB
	ZM 427	Katilo režimo modulis

2 lent. Modulių žymenys (pavadinimai)

2 Sauga

Šiame skyriuje pateikti bendrieji saugos nurodymai, kurių reikia laikytis montuojant funkcinius modulius FM 4xxx į reguliatorius „Logamatic 4xxx“.

Be to, kituose šios techninės priežiūros instrukcijos skyriuose rasite papildomus saugos nurodymus, kurių irgi reikia tiksliai laikytis. Prieš pradėdami montuoti, atidžiai perskaitykite saugos nurodymus.

Nesilaikydami saugos nurodymų, rizikuojate susižaloti ar net žūti bei padaryti materialinės žalos ir pakenkti aplinkai.

2.1 Naudojimas pagal paskirtį

Funkcinius modulius FM 4xx galima montuoti į „Logamatic 4000“ serijos reguliatorius.

2.2 Saugos ir naudojimo nurodymai

Saugos nurodymai šioje montavimo instrukcijoje pažymėti pavojaus simboliu. Po simboliu parašytas signalinis žodis, nurodantis pavojaus dydį. Atkreipkite dėmesį į aprašytas priemones pavojams išvengti.



DĖMESIO!

SVARBIAUSI SAUGOS NURODYMAI

Signalinis žodis „Dėmesio“ nurodo pavojus, dėl kurių žmonės gali susižaloti ar net žūti.



DĖMESIO!

PAVOJINGA GYVYBEI ELEKTROS SROVĖ

ŠIS SIMBOLIS NURODO, KAD JUS GALI IŠTIKTI ELEKTROS SMŪGIS.



ATSARGIAI!

MAŽIAU SVARBŪS SAUGOS NURODYMAI

Signalinis žodis „Atsargiai“ nurodo pavojus, dėl kurių gali būti padaryta materialinė žala.

Bendru atveju naudojimo nurodymai padeda montuojant arba nurodo galimas klaidų, keliančių pavojų, priežastis.



NAUDOJIMO NUORODA

Vadovaujantis naudojimo nurodymais galima tinkamai, ekonomiškai ir nekenkiant aplinkai naudoti ir valdyti techniką.

2.3 Laikykitės šių saugos nurodymų

Funkciniai moduliai FM 4xxx suprojektuoti ir pagaminti pagal naujausius technikos laimėjimus ir technikos saugos taisykles.

Vis dėlto netinkamai sumontavus gali nepavykti išvengti materialinės žalos.

Prieš montuodami funkcinius modulius FM 4xxx, atidžiai perskaitykite šią montavimo instrukciją.

Montuojant funkcinius modulius reikia laikytis išvardytų saugos reikalavimų!



DĖMESIO!

GYVYBEI PAVOJINGA

elektros srovė.

- Rengti ar prižiūrėti šildymo įrenginį gali tik kvalifikuoti specialistai, laikydamiesi visų taikytinų technikos reikalavimų. Būtina laikytis šalyje galiojančių normų!



DĖMESIO!

GYVYBEI PAVOJINGA

elektros srovė atidarius reguliatorių.

- Prieš atidarydami reguliatorių:
  Išjunkite šildymo įrenginį iš elektros tinklo avariniu jungikliu arba atitinkamu elektros skydinės saugikliu.



ATSARGIAI!

ĮRENGINIO PAŽEIDIMAI

dėl elektrostatinės iškrovos.

- Prieš išpakuodami elektronines sudedamąsias dalis, prilieskite radiatorių arba įžemintą metalinį vandentiekio vamzdį. Taip Jūsų kūnas išsikraus elektrostatiškai.

2.4 Utilizavimas

Baigę modulio eksploataciją, jį utilizuoti perduokite įgaliotai įstaigai.

3 Modulių montavimas reguliatoriams „Logamatic 41xx“

Šiame skyrelyje pateikta funkcinių modulių FM 4xx montavimo į reguliatorių „Logamatic“ modelius 4111, 4112 ir 4116, taip pat 4121, 4122 ir 4126 instrukcija.



NAUDOJIMO NUORODA

Patikrinkite, ar komplektacijoje nieko netrūksta.

Jei kažko trūksta, prašome kreiptis į Klientų aptarnavimo skyrių įmonėje „BBT Thermotechnik GmbH“ arba jos atstovus.

3.1 Tinkami moduliai reguliatoriams „Logamatic 41xx“

	Žymuo	41xx					
		4111	4112	4116	4121	4122	4126
Moduliai	CM 431	O	O	O	O	O	O
	NM 482	O	O	O	O	O	O
	ZM 424	O	–	–	O	–	–
	FM 441	–	X	–	–	X	–
	FM 442	X	X	–	X	X	–
	FM 443	X	X	–	X	X	X
	FM 445	X	X	O	X	X	O
	FM 446	X	X	X	X	X	X
	FM 448	X	X	X	X	X	X
	FM 455	O	–	–	O	–	–
	FM 456	X	X	–	X	X	X
	FM 457	X	X	–	X	X	X

3 lent. Pagrindinė ir papildoma reguliatoriaus įranga

O = Pagrindinė įranga

X = Papildoma įranga

- = Derinys/montavimas negalimas

3.2 Modulių išdėstymas reguliatoriuje (41x1, 41x2, 41x6)

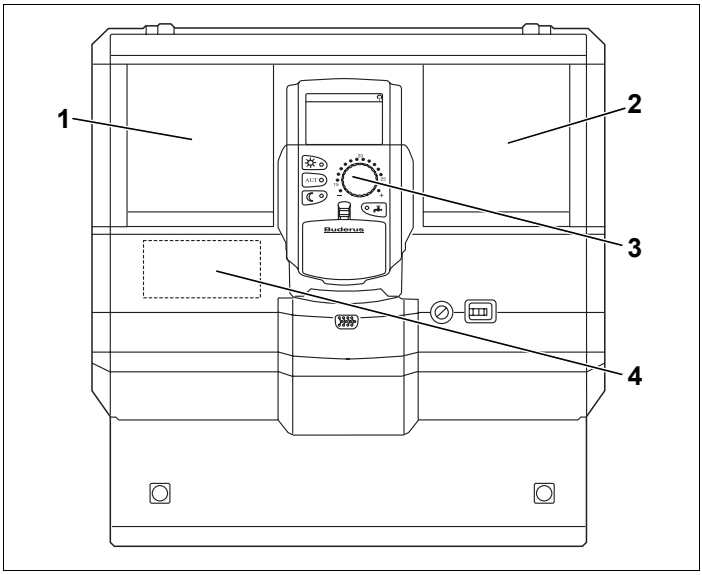

1 pav. Lizdų priskyrimas

1 poz.: *1 lizdas*

2 poz.: *2 lizdas*

3 poz.: *Lizdas B už valdymo bloko MEC 2*

4 poz.: *Lizdas A funkciniam moduliui FM 455 (tik modeliui 4121)*

ZM 424 ir FM 455 (tik modeliui 4121)

Modulis FM 455 visada jungiamas į A lizdą, o Modulis ZM 424 į 1 lizdą (1 pav., **1 poz.**).

FM 445 ir FM 446

Modulius FM 445 ir FM 446 visada junkite į 2 lizdą (1 pav., **2 poz.**).

FM 456 ir FM 457

Reguliatoriams su funkciniais moduliais FM 456 ar FM 457 visada reikia nustatyti adresą 0 arba 1 (pagrindinis). Šį nustatymą atlikite kontroliniu moduliu CM 431.

3.3 Montavimas

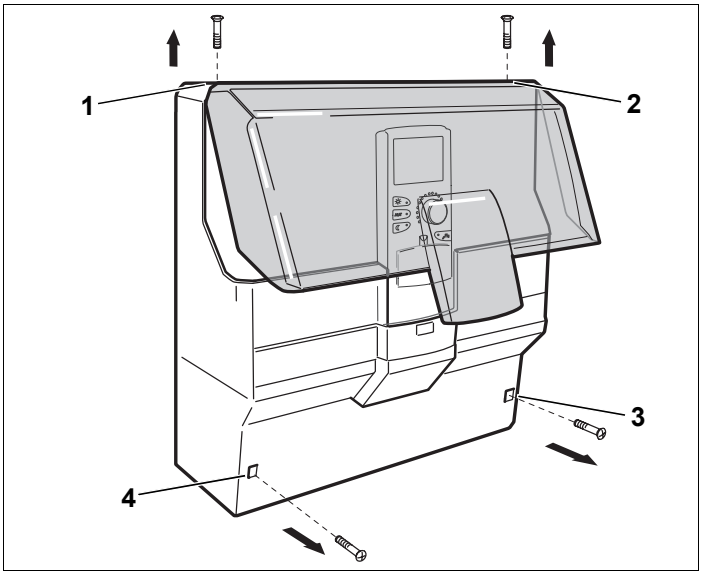

2 pav. Nuimkite gaubtus



DĖMESIO!

PAVOJINGA GYVYBEI

elektros srovė atidarius reguliatorių.

- Prieš atidarydami reguliatorių:
  Išjunkite šildymo įrenginį iš elektros tinklo avariniu jungikliu arba atitinkamu elektros skydinės saugikliu.

- Išsukite du korpuso dangčio varžtus (2 pav., **1 poz. ir 2**).
- Nuimkite korpuso dangtį.
- Išsukite du kabelių dangčio varžtus (2 pav., **3 poz. ir 4)**.
- Nuimkite laidų gaubtą.

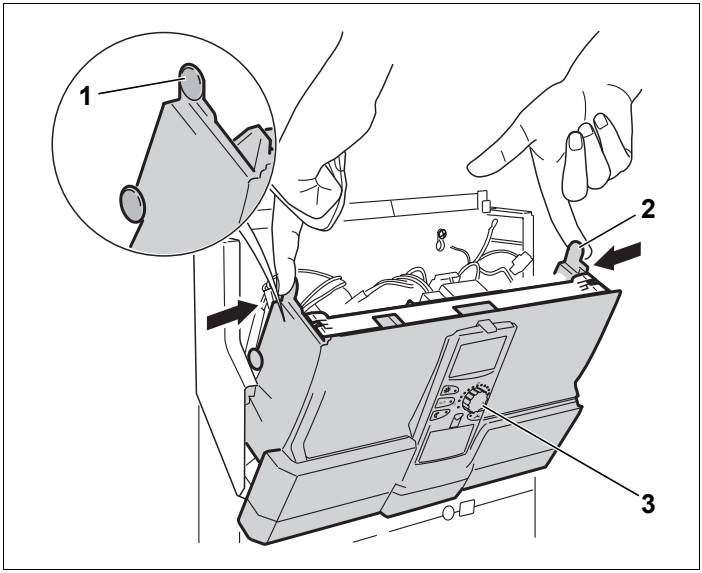

3 pav. Nulenkite priekinę prietaiso dalį

- Viršutinius spaustukus (3 pav., **1 poz. ir 2**) abiejose pusėse paspauskite į vidų.
- Priekinę prietaiso dalį su MEC 2 (3 pav., **3 poz.**) nulenkite į priekį.

NAUDOJIMO NUORODA

Patikrinkite, ar nuimtas kabelių dangtis, nes kitaip negalėsite nulenkti prietaiso priekinės dalies.

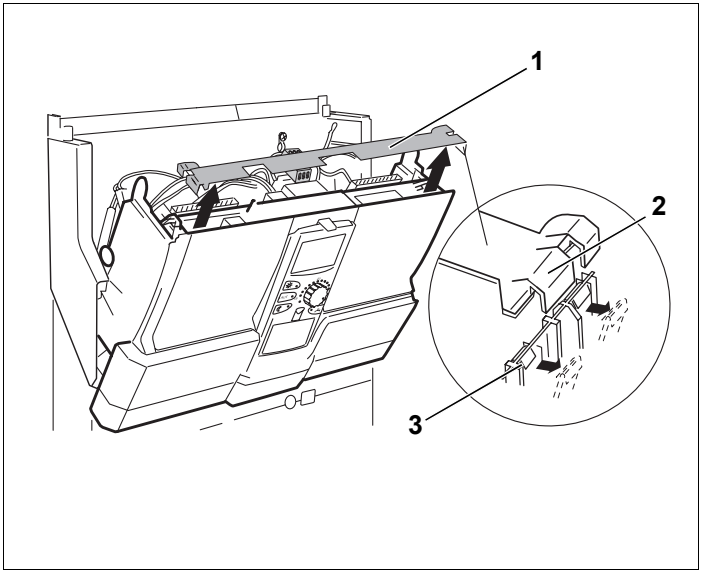

4 pav. Skersinės briaunos ištraukimas

Išimti skersinę briauną (4 pav., **1 poz.**) Jums prireiks atsuktuvo.

- Atveržkite vieną briaunos galą**.** Atsuktuvu vieną iš abiejų spaustukų (4 pav., **3 poz.**) paspauskite į išorę.
- Skersinę briauną pakelkite ties liežuvėliu (4 pav., **2 poz.**).
- Atsuktuvu į išorę paspauskite antrąjį spaustuką.
- Skersinę briauną pakelkite ties antruoju liežuvėliu
- Šį skersinės briaunos galą išimkite iš įtvirtinimo.
- Taip pat išimkite ir kitą briaunos galą.
- Ištraukite skersinę briauną (4 pav., **1 poz.**).

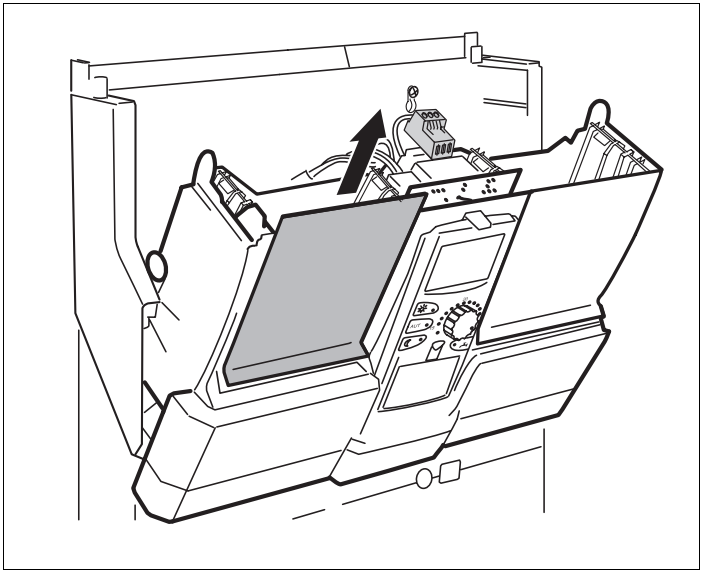

5 pav. Tuščiosios plokštelės išėmimas

Montuojant naują modulį

- Pašalinti tuščiąją plokštelę iš reguliatoriaus 1 lizdo. (5 pav.)
- Jutiklių bei siurblių jungtys turi būti nutiestos ir prijungtos prie gnybtų prieš montuojant modulį (išsamiau paaiškinta reguliatorių „Logamatic 41xx“ techninėje dokumentacijoje).



DĖMESIO!

PAVOJUS GYVYBEI

dėl metalo laidininkų.

- Izoliuodami ir trumpindami laidus, būtinai atkreipkite dėmesį, kad į elektrinę bei elektroninę įrenginio dalį nepatektų laidų atliekų.

- Paspaudimu jutiklių lentelėje įstumkite naują modulį į tuščią lizdą (6 pav.) ir užfiksuokite.

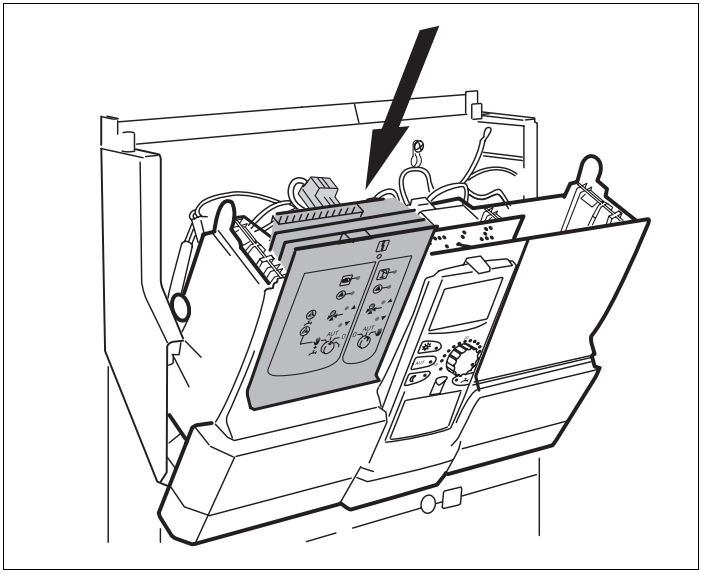

6 pav. Modulio įstatymas

Montuojant ar keičiant modulį

- Ištraukti ir nustatytoje padėtyje užfiksuoti modulio jungtis (išsamiau paaiškinta reguliatorių „Logamatic 41xx“ techninėje dokumentacijoje).
- Išimti modulį iš reguliatoriaus.
- Paspaudimu jutiklių lentelėje įstatyti naują modulį į tuščią lizdą (6 pav.) ir užfiksuoti.

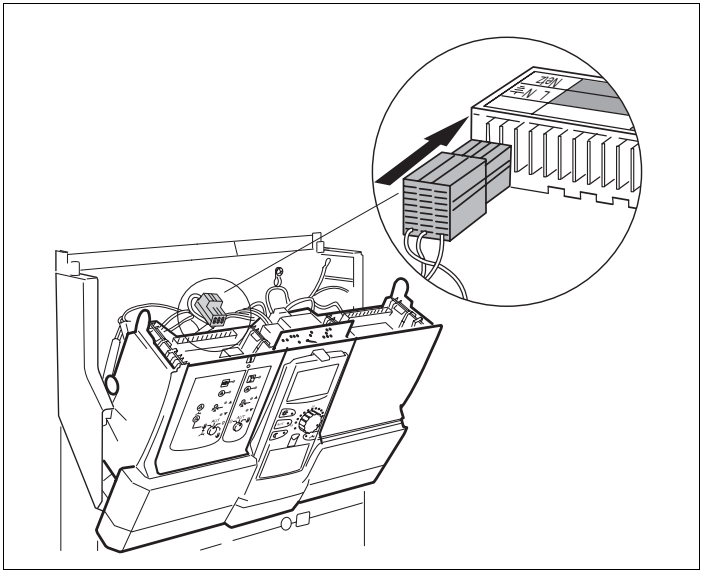

7 pav. Įjungti 1 lizdą į tinklą

Įjungti 1 lizdo modulį į tinklą

- Jutiklių ir siurblių laidus įjungti į tam skirtą vietą modulyje.
- 230 V modulio jungties kištuką įjungti į tam skirtą vietą kištukų plokštėje (poz. padid. vaizdas 7 pav.).

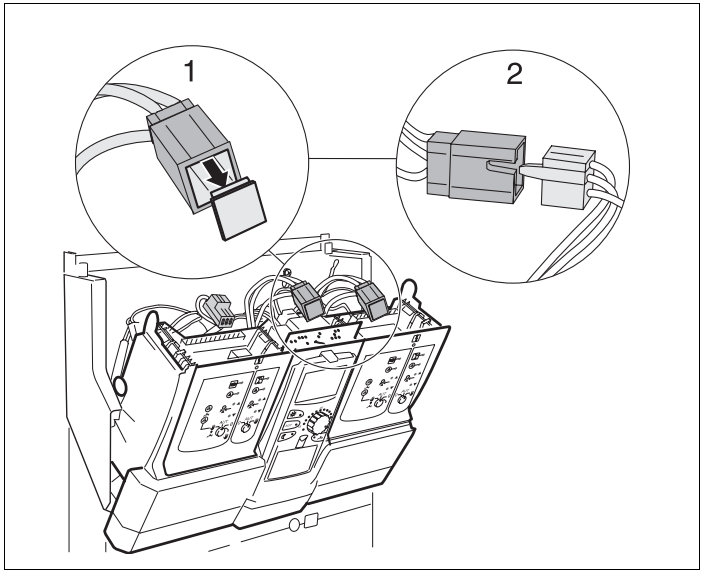

8 pav. Įjungti 2 lizdą į tinklą

Įjungti 2 lizdo modulį į tinklą

- Ištraukti akląjį kištuką (poz. 1 padid. vaizdas 8 pav.) iš tripolio (laidų pynė).
- 230 V modulio jungties kištuką įjungti į tripolį kištuką (poz. 2 padid. vaizdas 8 pav.).

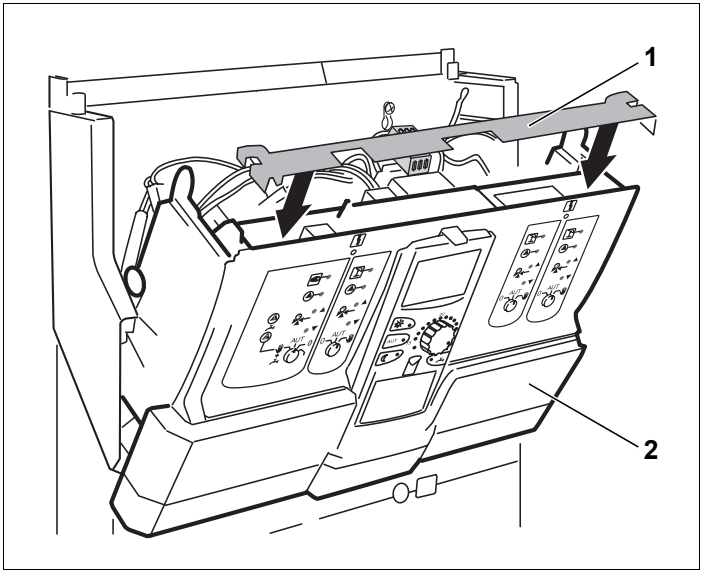

9 pav. Įstatyti skersinę briauną

Pabaigus modulio montavimą

- Skersinę briauną (9 pav., **1 poz.**) įdėti į išpjovas ir užfiksuoti.
- Pakelti ir užfiksuoti priekinę prietaiso dalį (9 pav., **2 poz.**).

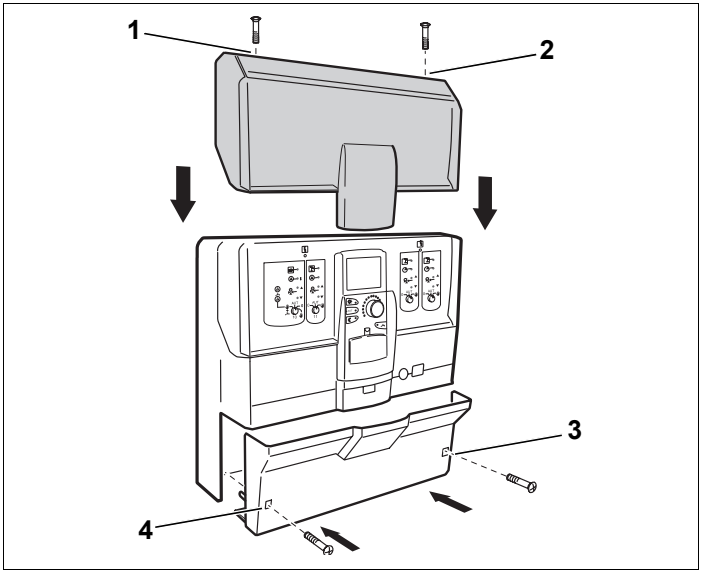

10 pav. Priveržti korpuso ir kabelių dangtį.

- Uždėti viršutinį korpuso dangtį.
- Priveržti abu viršutinio korpuso dangčio varžtus (10 pav., **1 poz. ir 2**).
- Jei prireikė išvesti į išorę papildomų kabelių, galima išpjauti dalį kabelių dangčio.
- Uždėti kabelių dangtį.
- Priveržti abu kabelių dangčio (10 pav., **3 poz. ir 4)** varžtus.
- Patikrinti, ar modulis veikia.
  Išsamiau paaiškinta reguliatorių „Logamatic 41xx“ techninėje dokumentacijoje

3.4 Funkcinio modulio FM 455 įrengimas ir pakeitimas (tik 41*1)

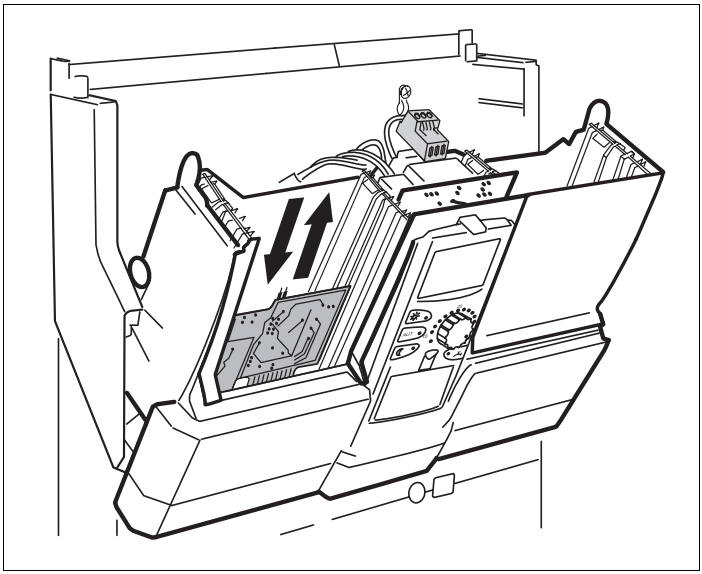

11 pav. Modulio FM 455 pakeitimas

Jei prireikė pakeisti modulį FM 455, pirmiausia iš 1 lizdo pašalinkite modulį ZM 424.

- Ištraukti 230 V modulio jungties kištuką (poz. 7 pav., 15 psl.) ir visus modulio ZM 424 laidus ir užfiksuoti nustatytoje padėtyje.
- Išimti modulį ZM 424.
- Išimti po juo esančią plokštę - modulį FM 455 (11 pav.).
- Įdėti naują modulį FM 455.
- Paspaudimu jutiklių lentelėje vėl įdėti modulį ZM 424.
- Vėl sujungti visus laidus.
- Įjungti Modulio ZM 424 230 V įtampos laidą.

Vielinė jungtis

Vieline jungtimi modulis suderinamas:

Padėtis		Funkcija
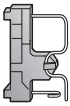	atvira (gamykliniai nustatymai)	Modulis atpažįstamas FM455/456/457 žymeniu.
	uždara	Modulis atpažįstamas FM451/452/454 žymeniu. Būtina tik tada, kai modulis naudojamas kaip atsarginė dalis.

NAUDOJIMO NUORODA

Sujungta su EMS vielinė jungtis turi būti atvira.

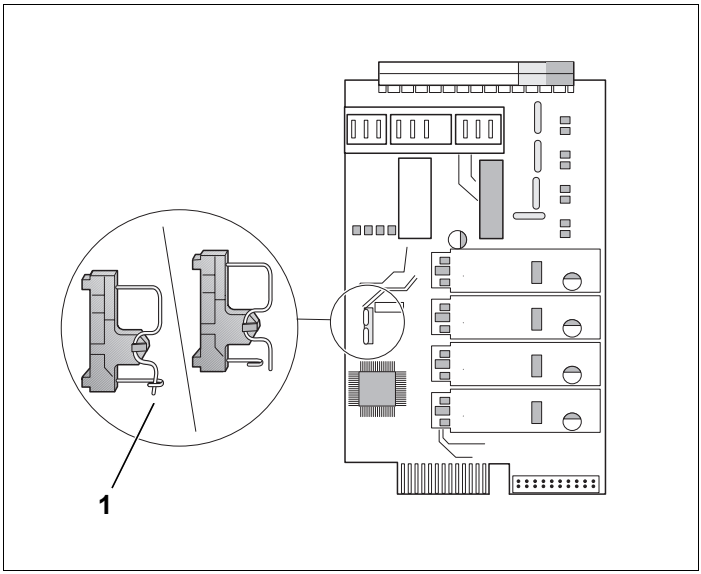

12 pav. Vielinė jungtis (pvz., FM 457)



NAUDOJIMO NUORODA

Jei nėra moduliui ar kuriam nors jo komponentui būtino 230 V įtampos maitinimo (pvz. dėl kontakto defekto lizde), tie komponentai (pvz. siurbliai) neįsijungs.

Šios veikimo klaidos modulyje Jūs **nepastebėsite**, nes indikatorių ir reguliavimo funkcijų veikimas nepriklauso nuo šios įtampos maitinimo.

4 Modulių montavimas reguliatoriams „Logamatic 4211“

Šiame skyrelyje pateikta funkcinių modulių FM 4xx montavimo į reguliatorius „Logamatic 4211“ instrukcija.

NAUDOJIMO NUORODA

Patikrinkite, ar komplektacijoje nieko netrūksta.

Jei kažko trūksta, prašome kreiptis į Klientų aptarnavimo skyrių įmonėje „BBT Thermotechnik GmbH“ arba jos atstovus.

4.1 Tinkami moduliai reguliatoriui „Logamatic 4211“

	Žymuo	4211
Moduliai	CM 431	O
	NM 482	O
	ZM 422	O
	FM 442	X
	FM 443	X
	FM 445	X
	FM 446	X
	FM 448	X
	ZM 426	X

4 lent. Pagrindinė ir papildoma reguliatoriaus įranga

O = Pagrindinė įranga

X = Papildoma įranga

- = Derinys/montavimas negalimas

NAUDOJIMO NUORODA

Modulius montuoti galite bet kuriame lizde. Moduliai FM 445 ir FM 446 sudaro išimtis. Jei galite, šiuos modulius visada montuokite reguliatoriaus 2 lizde (13 pav., **2 poz.**).

4.2 Modulių išdėstymas reguliatoriuje

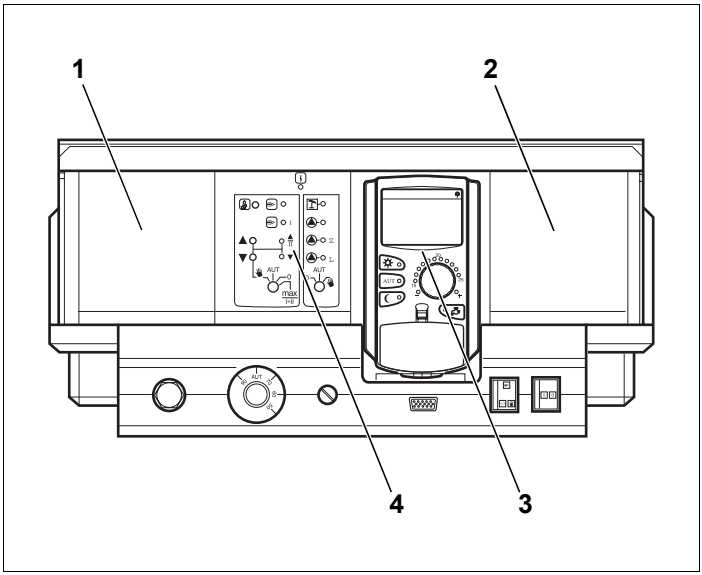

13 pav. Lizdų priskyrimas

1 poz.: *1 lizdas, skirtas papildomam moduliui*

2 pad.: *2 lizdas, skirtas papildomam moduliui*

3 pad.: *B lizdas už valdymo bloko MEC 2*

4 pad.: *A lizdas centriniam moduliui ZM 422 (standartinė komplektacija)*

NAUDOJIMO NUORODA

Centrinis modulis ZM 422 įtvirtintas A lizde (13 pav., **4 poz.**), o kontrolinis modulis CM 431ir valdymo blokas MEC 2 įtvirtinti B lizde (13 pav., **3 poz.**).

Papildomus modulius galite montuoti į bet kurį laisvą lizdą (1-2). Atkreipkite dėmesį, kad elektrinis maitinimas turi pasiekti modulius grandine paeiliui. Modulius montuodami paeiliui iš kairės į dešinę (lizdai 1-2) Jūs pasieksite tvarkingą ir logišką šildymo kontūrų numeravimą.

4.3 Montavimas

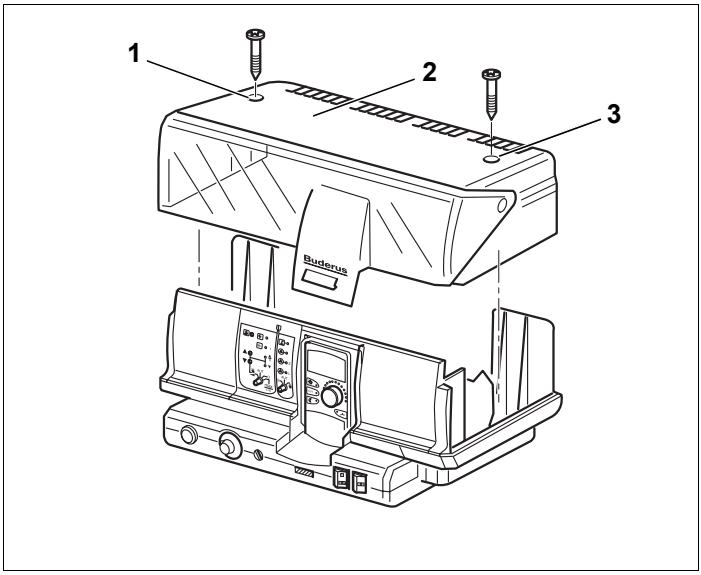

14 pav. Nuimkite gaubtus



DĖMESIO!

PAVOJINGA GYVYBEI

elektros srovė atidarius reguliatorių.

- Prieš atidarydami reguliatorių:
  Išjunkite šildymo įrenginį iš elektros tinklo avariniu jungikliu arba atitinkamu elektros skydinės saugikliu.

- Atsukite abu varžtus prietaiso viršuje (14 pav., **1 poz. ir 3**).
- Nuimkite laidų gaubtą (14 pav., **2 poz.**).

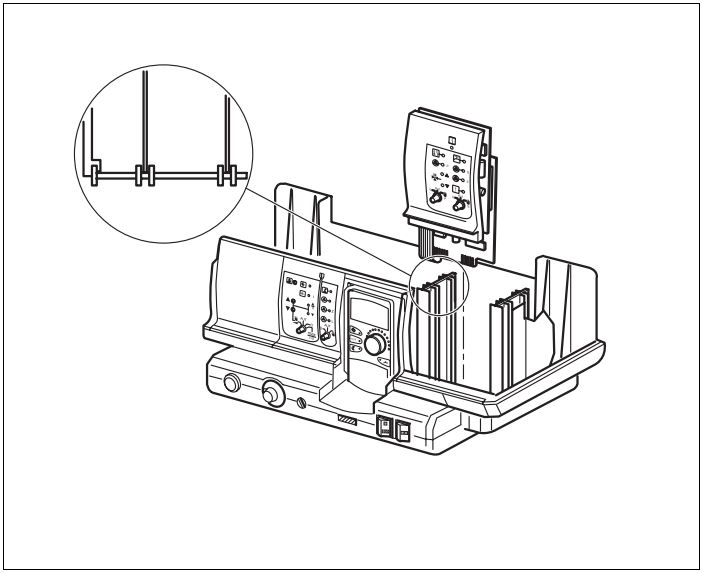

15 pav. Modulio montavimas

Montuojant naują modulį

- Pašalinti tuščiąją plokštelę iš reguliatoriaus.
- Jutiklių bei siurblių jungtys turi būti nutiestos ir prijungtos prie gnybtų prieš montuojant modulį (išsamiau paaiškinta reguliatorių „Logamatic 4211“ techninėje dokumentacijoje).



DĖMESIO!

PAVOJUS GYVYBEI

dėl metalo laidininkų.

- Izoliuodami ir trumpindami laidus, būtinai atkreipkite dėmesį, kad į elektrinę bei elektroninę įrenginio dalį nepatektų laidų atliekų
- Paspaudimu jutiklių lentelėje įstatyti naują modulį į tuščią lizdą (15 pav.) ir užfiksuoti.

Montuojant ar keičiant modulį

- Ištraukti ir nustatytoje padėtyje užfiksuoti modulio jungtis (išsamiau paaiškinta reguliatorių „Logamatic 4211“ techninėje dokumentacijoje).
- Išimti modulį iš reguliatoriaus.
- Paspaudimu jutiklių lentelėje įstatyti naują modulį į tuščią lizdą (15 pav.) ir užfiksuoti.

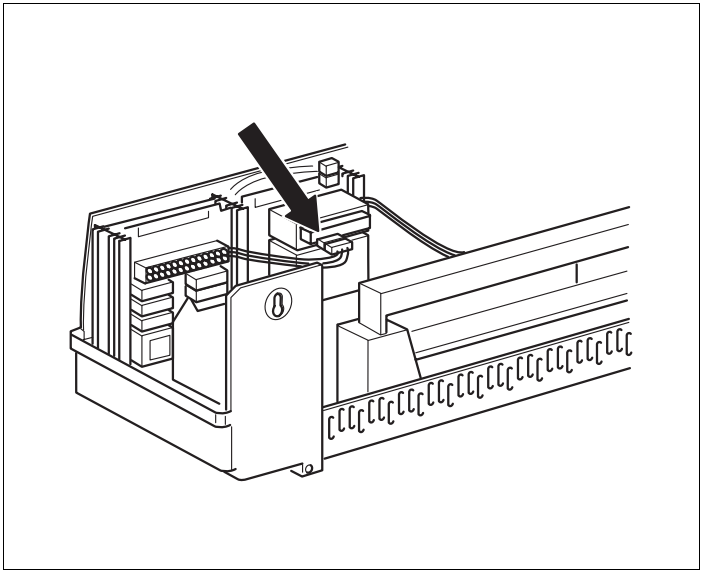

16 pav. Įjungti 230 V įtampos maitinimą

- Jutiklių ir siurblių laidus įjungti į tam skirtas vietas modulyje.
- 230 V modulio jungties kištuką įjungti į tam skirtą vietą kištukų plokštėje (jei modulis montuojamas 2 lizde, žr. rodyklė 16 pav.).

NAUDOJIMO NUORODA

Kištuko gnybtai laikikliu apsaugoti nuo galimo išslydimo.

Ištraukiant gnybtus laikiklio plokštelę paspausti į viršų.

- Uždėkite kabelių dangtį ir priveržkite varžtais.
- Patikrinkite, ar modulis veikia.

Išsamiau paaiškinta reguliatoriaus „Logamatic 4211“ valdymo bei techninės priežiūros instrukcijoje.



NAUDOJIMO NUORODA

Jei nėra moduliui ar kuriam nors jo komponentui būtino 230 V įtampos maitinimo (pvz. dėl kontakto defekto lizde), tie komponentai (pvz. siurbliai) neįsijungs.

Šios veikimo klaidos modulyje Jūs **nepastebėsite**, nes indikatorių ir reguliavimo funkcijų veikimas nepriklauso nuo šios įtampos maitinimo.

5 Modulių montavimas reguliatoriams „Logamatic 43xx“

Šiame skyrelyje pateikta funkcinių modulių FM 4xx montavimo į reguliatorius „Logamatic 43xx“ instrukcija.

NAUDOJIMO NUORODA

Patikrinkite, ar komplektacijoje nieko netrūksta.

Jei kažko trūksta, prašome kreiptis į Klientų aptarnavimo skyrių įmonėje „BBT Thermotechnik GmbH“ arba jos atstovus.

5.1 Tinkami moduliai reguliatoriui „Logamatic 43xx“

	Žymuo	43xx		
		4311	4312	4313
Moduliai	CM 431	O	O	O
	NM 482	O	O	O
	ZM 432	O	O	–
	ZM 433	–	–	O
	FM 441	X	X	X
	FM 442	X	X	X
	FM 443	X	X	X
	FM 445	X	X	X
	FM 446	X	X	X
	FM 447	X	–	–
	FM 448	X	X	X
	ZM 426	X	X	–

5 lent. Pagrindinė ir papildoma reguliatorių įranga

O = Pagrindinė įranga

X = Papildoma įranga

- = Derinys/montavimas negalimas

5 Modulių montavimas reguliatoriams „Logamatic 43xx“

NAUDOJIMO NUORODA

Modulių FM 441 ir FM 445 negalima kartu montuoti tame pačiame reguliatoriuje.

Prieš montuodami modulį FM 445, pirmiausia pašalinkite modulį FM 441, jei jis buvo įmontuotas reguliatoriuje.

JEI ĮMONTAVOTE MODULIUS FM 441 IR FM 445 KARTU, MEC 2 EKRANE PAMATYSITE KLAIDOS PRANEŠIMĄ.

NAUDOJIMO NUORODA

Modulius montuoti galite bet kuriame lizde. Moduliai FM 445 ir FM 446 sudaro išimtis.

Modulį FM 446 visada montuokite tik išorinėje padėtyje reguliatoriaus dešinėje pusėje (17 pav., **4 poz.**).

Modulį FM 445 galite montuoti 3 ar 4 lizde (17 pav., **3 poz. ir 4**), priklausomai nuo jau įmontuotų modulių kiekio.

NAUDOJIMO NUORODA

Modulių FM 447 ir FM 448 negalima kartu montuoti tame pačiame reguliatoriuje.

Jei įmontavote abu modulius (FM 447 ir FM 448) kartu, MEC 2 ekrane pamatysite klaidos pranešimą.

5.2 Modulių išdėstymas reguliatoriuje

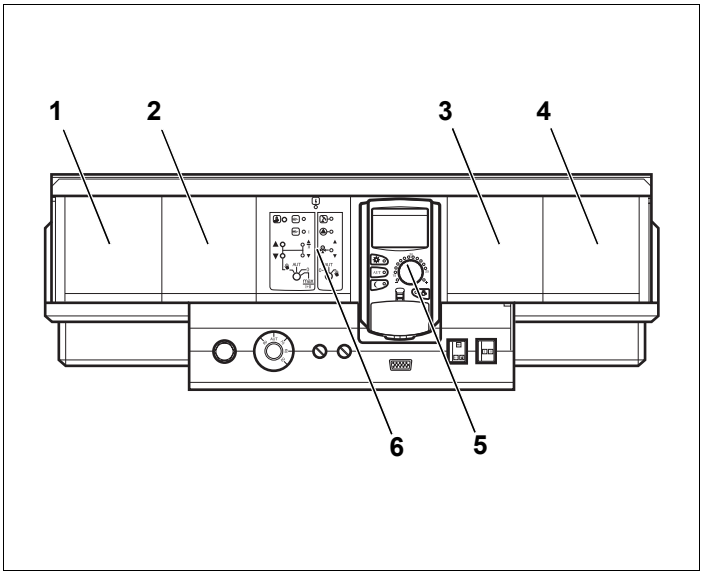

17 pav. Lizdų priskyrimas

1 poz.: *1 lizdas, skirtas papildomam moduliui*

2 poz.: *2 lizdas, skirtas papildomam moduliui*

3 poz.: *3 lizdas, skirtas papildomam moduliui*

4 poz.: *4 lizdas, skirtas papildomam moduliui*

5 poz.: *B lizdas už valdymo bloko MEC 2*

6 poz.: *A lizdas centriniam moduliui ZM 432 (standartinė komplektacija)*

NAUDOJIMO NUORODA

Centrinis modulis ZM 432 ar ZM 433 įtvirtintas A lizde (17 pav., **6 poz.**), o kontrolinis modulis CM 431ir valdymo blokas MEC 2 įtvirtinti B lizde (17 pav., **5 poz.**).

Papildomus modulius galite montuoti į bet kurį laisvą lizdą (1-4). Atkreipkite dėmesį, kad elektrinis maitinimas turi pasiekti modulius grandine paeiliui. Modulius montuodami paeiliui iš kairės į dešinę (lizdai 1-4) Jūs pasieksite tvarkingą ir logišką šildymo kontūrų numeravimą.

Pavyzdys

Šildymo kontūro priskyrimas dviejų šildymo kontūro modulių (FM 442) ir vieno šildymo kontūro bei vieno karšto vandens modulių (FM 441) atveju.

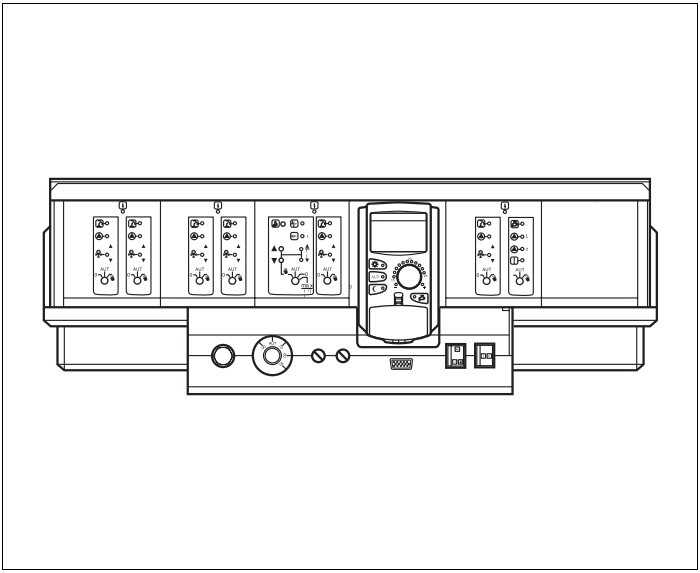

18 pav. Funkcinių modulių išdėstymo pavyzdys

1 lizdas FM 442	2 lizdas FM 442	3 lizdas FM 441
1 šildymo kontūras	3 šildymo kontūras	5 šildymo kontūras
2 šildymo kontūras	4 šildymo kontūras	Karšto vandens sistema

5.3 Montavimas

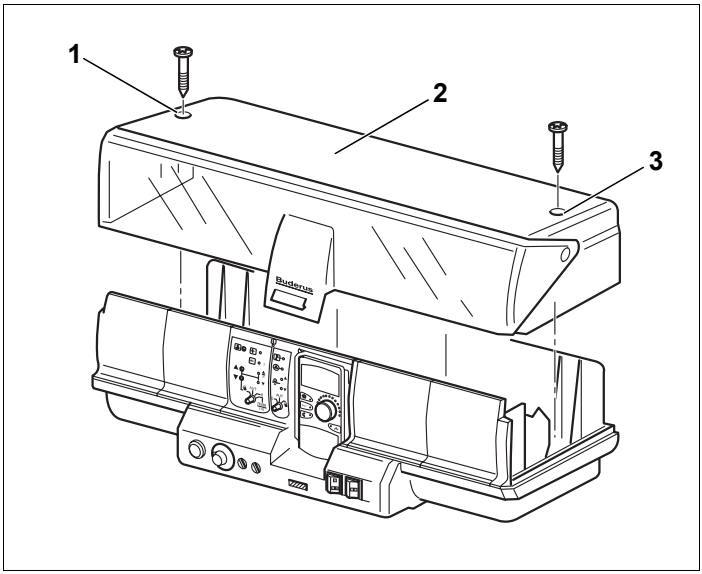

19 pav. Nuimti gaubtus



DĖMESIO!

PAVOJINGA GYVYBEI

elektros srovė atidarius reguliatorių.

- Prieš atidarydami reguliatorių:
  Išjunkite šildymo įrenginį iš elektros tinklo avariniu jungikliu arba atitinkamu elektros skydinės saugikliu.

- Atsukite abu varžtus (19 pav., **1 poz. ir 3**) prietaiso viršuje.
- Nuimkite laidų gaubtą (19 pav., **2 poz.**).

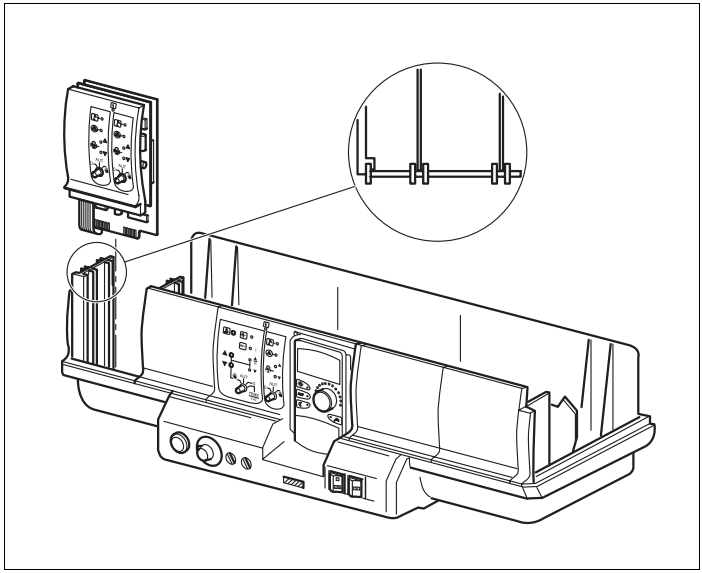

20 pav. Modulio montavimas

Montuojant naują modulį

- Pašalinti tuščiąją plokštelę iš reguliatoriaus 1 lizdo (20 pav.).
- Jutiklių bei siurblių jungtys turi būti nutiestos ir prijungtos prie gnybtų prieš montuojant modulį (išsamiau paaiškinta reguliatorių „Logamatic“ 4311 ir 4312 modelių techninėje dokumentacijoje).



DĖMESIO!

PAVOJUS GYVYBEI

dėl metalo laidininkų.

- Izoliuodami ir trumpindami laidus, būtinai atkreipkite dėmesį, kad į elektrinę bei elektroninę įrenginio dalį nepatektų laidų atliekų.

- Paspaudimu jutiklių lentelėje įstatyti naują modulį į tuščią lizdą (20 pav.) ir užfiksuoti.

Montuojant ar keičiant modulį

- Ištraukti ir nustatytoje padėtyje užfiksuoti modulio jungtis (išsamiau paaiškinta reguliatorių „Logamatic“ 4311 4312 modelių techninėje dokumentacijoje).
- Išimti modulį iš reguliatoriaus.
- Paspaudimu jutiklių lentelėje įstatyti naują modulį į tuščią lizdą (20 pav.) ir užfiksuoti.

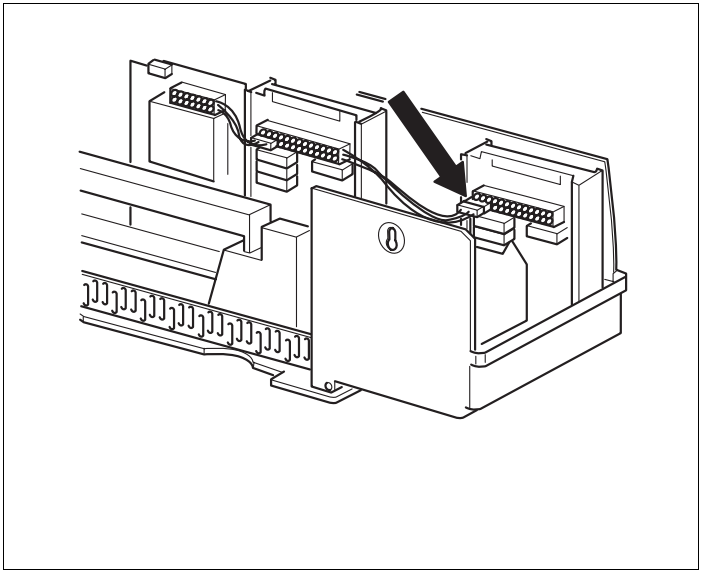

21 pav. Įjungti 230 V įtampos maitinimą

- Jutiklių ir siurblių laidus įjungti į tam skirtas vietas modulyje.
- 230 V modulio jungties kištuką įjungti į tam skirtą vietą kištukų plokštėje (jei modulis montuojamas 1 lizde, žr. rodyklė 21).

NAUDOJIMO NUORODA

Kištuko gnybtai laikikliu apsaugoti nuo galimo išslydimo.

Ištraukiant gnybtus laikiklio plokštelę paspausti į viršų.

- Uždėkite išvadų gaubtą ir priveržkite varžtais.
- Patikrinkite, ar modulis veikia.

Išsamiau paaiškinta reguliatorių „Logamatic 43xx“ techninėje dokumentacijoje.

NAUDOJIMO NUORODA

Jei nėra moduliui ar kuriam nors jo komponentui būtino 230 V įtampos maitinimo (pvz. dėl kontakto defekto lizde), tie komponentai (pvz. siurbliai) neįsijungs.

Šios veikimo klaidos modulyje Jūs **nepastebėsite**, nes indikatorių ir reguliavimo funkcijų veikimas nepriklauso nuo šios įtampos maitinimo.

Pastabos

Pastabos

Specializuota šildymo sistemų įmonė:

Buderus

BBT Thermotechnik GmbH, D-35573 Wetzlar
www.heiztechnik.buderus.de
info@heiztechnik.buderus.de