Montavimo instrukcija

Reguliatorius
Logamatic 41xx

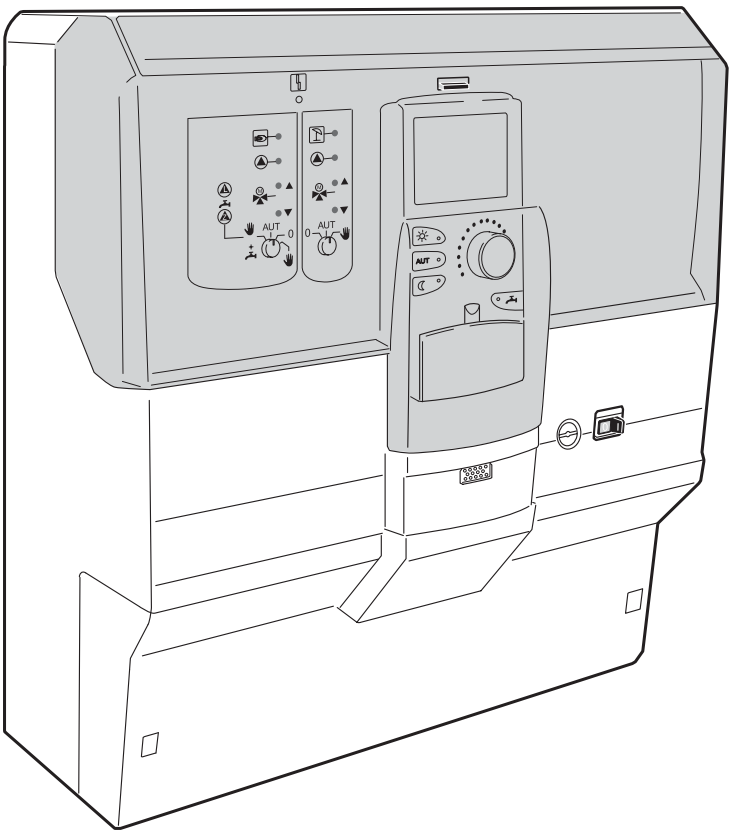

Buderus

Įžanga

Svarbūs bendrieji naudojimo nurodymai

Įrenginį įrengti ir eksploatuoti tik pagal paskirtį ir laikantis valdymo instrukcijos. Techninę priežiūrą ir remontą gali atlikti tik įgaliotieji specialistai.

Techninį įrenginį galima eksploatuoti tik tokios komplektacijos ir su ta papildoma įranga, kuri nurodyta montavimo instrukcijoje. Kitokios komplektacijos įrenginius, papildomą įrangą ir susidėvinčias dalis naudoti tik tokiu atveju, jei jos iš tiesų skirtos tokiam naudojimui ir nepakenks įrenginio našumui bei nepažeis saugos reikalavimų.

Galimi techniniai pakeitimai!

Dėl nuolatinio gaminių tobulinimo galimi nedideli pateiktų paveikslėlių, veikimo aprašo bei techninių duomenų neatitikimai.

Turinys

1 Teisės aktai ir direktyvos 4

2 Montavimas 5

2.1 Komplektacija 5
2.2 Reikalavimai patalpai, kurioje montuojamas įrenginys 5
2.3 Prietaiso montavimas 6
2.4 Laidų išvedžiojimas 7
2.5 Prietaiso uždarymas 9
2.6 Skersinės juostelės įmontavimas ir išmontavimas 9

Šie nurodymai supaprastina reguliatoriaus montavimą:

1. Nurodymai ir direktyvos (4 psl.).

2. Laidų kanalu tieskite lankščius laidus, pvz., H05vv - F x G (5 psl.).

3. Įrengdami laidus, išimkite priekinę dalį (6 psl.).

4. Laidus į reguliatorių įveskite ir vertikaliai nutieskite per atitinkamą modulį. **Naudokitės įklijuota elektros schema! (7 psl.).**

5. Ties laido antgaliu pašalinkite izoliaciją ir maždaug 3 cm virš reguliatoriaus viršutinės briaunos nupjaukite laidus (7 psl.).

6. Įmontuokite priekinę dalį ir laidus su gnybtais įkiškite į modulį (8 psl.).

7. Prijunkite elektrinį maitinimą (8 psl.).

8. Išimkite/įdėkite skersinę briauną (9 psl.).

1 Teisės aktai ir direktyvos

Sieninio reguliatoriaus Logamatic 41xx konstrukcija ir darbo režimas atitinka 73/23/EWG direktyvas.

Atitinkamos direktyvos, normos ir techniniai duomenys:

- EN 50081-1, 1 dalis:
Trikčių perdavimas gyvenamojoje zonoje

- EN 50082-2, 2 dalis:
Nusistovėjusios triktys gamybinėje zonoje

- EN 60730/ H priedas
Automatiniai elektriniai reguliavimo ir valdymo prietaisai, skirti naudoti namų ūkyje ir pan.

- EN 60335
Elektrinių prietaisų saugos reikalavimai, naudojant juos namų ūkyje ir panašiais tikslais.



NURODYMAS
Tik kvalifikuoti specialistai gali atlikti montavimo, elektros sujungimo, pirmojo įjungimo ir techninės priežiūros bei remonto darbus.



NURODYMAS
Įrenginio gedimas dėl elektrostatinės iškrovos! Prieš išpakuojant elektros perjungimo grandines, paliesti vandentiekį arba radiatorių ir taip sukelti elektrostatinę iškrovą.

Norint atlikti bendruosius elektros instaliavimo darbus, pagal EN 60335 2 dalį įrenginys turi būti reguliariai prijungtas prie elektros tinklo.

Atliekant bendruosius instaliavimo darbus, turi būti laikomasi visų nustatytų techninių reikalavimų. Būtina laikytis visų EVU teisės aktų, nustatytų toje vietovėje.

Laidų jungtis skirta jungtims, esančioms po tinku, virš tinko ir laidų kanalų jungtims.



ATSARGIAI
Elektros smūgis!
Prieš atidarant prietaisą, avariniu šildymo jungikliu arba pastato apsaugos įtaisu įrenginį reikia atjungti nuo elektros srovės, taip pat atjungti visas įvado linijas.

2 Montavimas

2.1 Komplektacija

– Sieninis reguliatorius Logamatic 41xx
– Valdymo blokas MEC 2
(tik kai kuriuose įrenginiuose)
– Įvairūs jutikliai
– Montavimo priemonės su kabelių sąvaržomis, varžtais, sprausteliais, saugikliais.
– Techniniai dokumentai su:
Montavimo instrukcija
Techninės priežiūros ir valdymo instrukcija
Elektros schema

2.2 Reikalavimai patalpai, kurioje montuojamas įrenginys

Sieninis reguliatorius Logamatic 41xx montuojamas rūsiuose, gyvenamosiose ir šildymo patalpose.

DĖMESIO
Atkreipti dėmesį, kad atstumas tarp reguliatoriaus Logamatic ir sieninio katilo nebūtų didesnis nei 15 m.

Montavimui skirta siena turi būti lygi. Jei yra nedidelių nelygumų, jie gali būti išlyginti išlyginimo prietaisu.

NURODYMAS
Norint palengvinti įrengimo darbus, laidus reikia nutiesti laidų kanale, už reguliatoriaus.
230 V laidams rekomenduojama H05VV-F x G maks. 1,5 mm^2.
Mažos įtampos laidai privalo būti iš lankstųs kabelių, maks. 3 x 0,75 mm^2.

NURODYMAS
EMV rekomendacijos išvedžiojant laidus:

– Laidai turi būti įvedami į reguliatorių (tik Logamatic 4111), virš laidų sąvaržų.
– Rekomenduojama, 230 V ir mažos įtampos laidus išvedžioti atskirai, ypač tuo atveju, jei laidai paraleliai išvedžiojami ilgoje atkarpoje.
– Aplinkoje su didelėmis triktimis arba didelių trikčių laidams naudoti dvigubos izoliacijos laidus.

2.3 Prietaiso montavimas

Įrenginio gedimas dėl elektrostatinės iškrovos!
Prieš išpakuojant elektros grandines, paliesti vandentiekį arba radiatorių. Taip jūsų kūnas bus elektrostatiškai iškrautas.

- Iš viršutinio korpuso dangčio **(1)** išsukti 2 varžtus. Nuimti viršutinį korpuso dangtį.
- Iš laidų dangčio **(2)** išsukti 2 varžtus. Nuimti laidų dangtį.

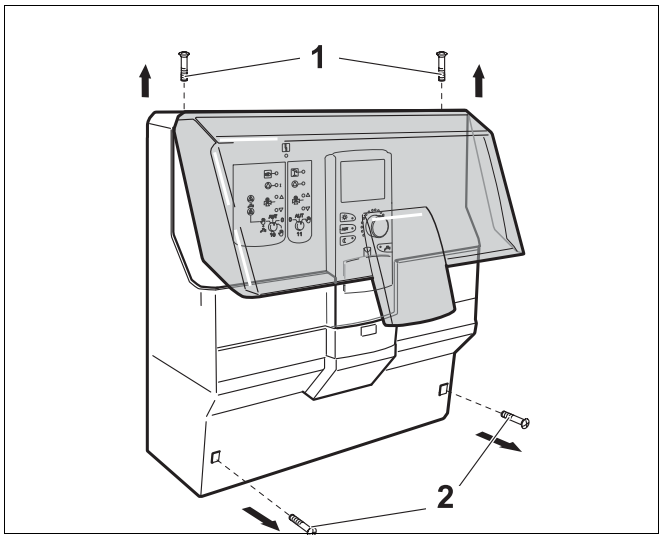

1 pav. Nuimti dangčius

- Abiejų pusių viršutinius iškilumus **(3)** taip pasukti į vidų, kad priekinė dalis su moduliais pajudėtų į priekį.

NURODYMAS
Atkreipti dėmesį į tai, ar nuimtas laidų dangtis, nes tuomet būtų negalima atlenkti priekinės dalies (žr. 1 pav.)

- Nuimti visus kartoninius įdėklus ir juos utilizuoti pagal aplinkos apsaugos reikalavimus.
- Abiejų pusių vidurinius iškilimus **(4)** paspausti į vidų, kad jie dar pajudėtų į priekį ir būtų išimti.

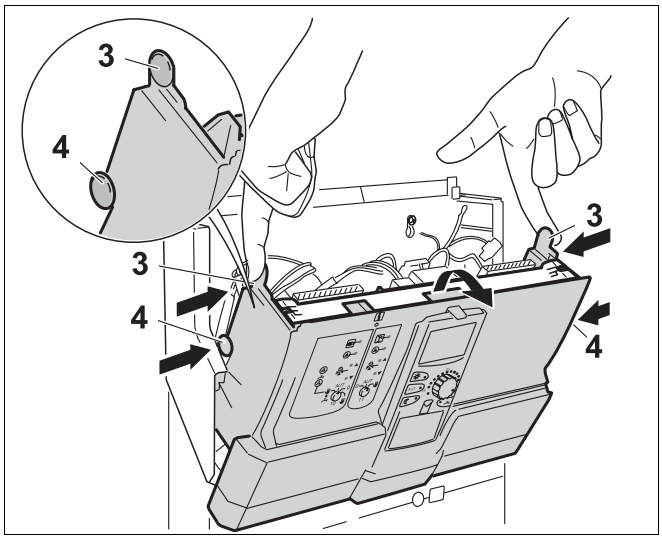

2 pav. Išimti priekinę dalį

NURODYMAS
Pravedant laidus, atsargiai nuimti priekinę dalį ir uždengti, norint ją apsaugoti nuo dulkių ir purvo.

- Nustatyti prietaiso padėtį.

NURODYMAS
Varžtai ir sprausteliai taip pat yra pakuotėje.

Pasirinkti tokį montavimo aukštį, kad būtų lengva atlikti paskutinius montavimo darbus.

Rekomenduojamas aukštis:
apie 160 cm nuo žemės iki prietaiso viršutinės briaunos

- Reguliatoriaus galinę sienelę **(5)** primontuoti prie sienos.

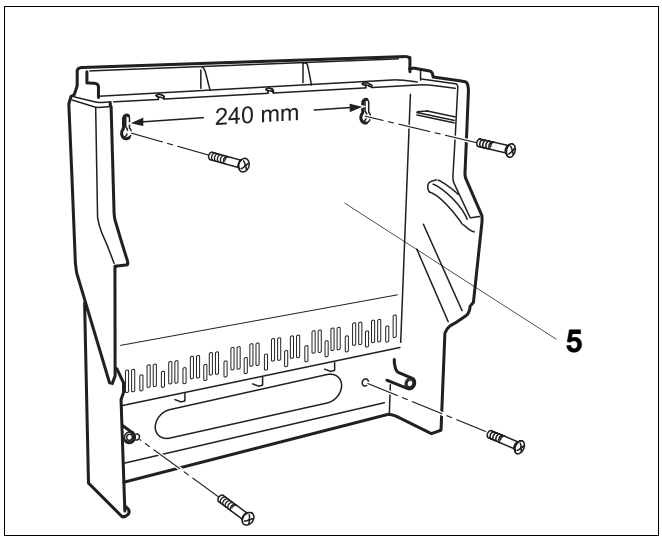

3 pav. Priveržti prietaiso galinę sienelę

2.4 Laidų išvedžiojimas

Kabelius privesti prie reikiamo modulio ir išvedžioti vertikaliai.
Tik Logamatic 4111:
Tam naudotis laidų planu **(1)**, esančiu virš laidų sąvaržų.

- Virš laidų sąvaržų **(2)** pašalinti laidų apvalkalus.

- Įvesti laidus ir sutvirtinti laidų sąvaržomis:

  Laidų sąvaržas su laidais taip iš viršaus įstatyti į rėmo išpjovą, kad svirtis būtų nukreipta į viršų.
  Nuleisti laido traukos kompensatorių.
  Svirtį atlenkti į viršų.

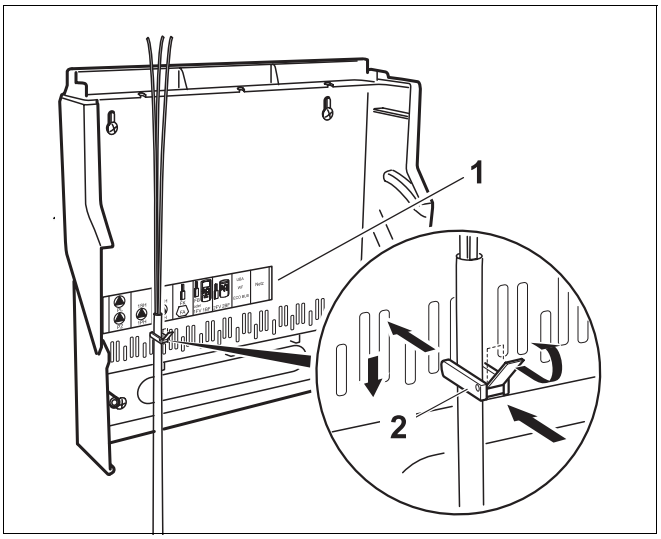

4 pav. Išvedžioti laidus su laidų sąvaržomis

- Laidus išvedžioti į viršų ir nukirpti maždaug 3 cm virš korpuso briaunos.

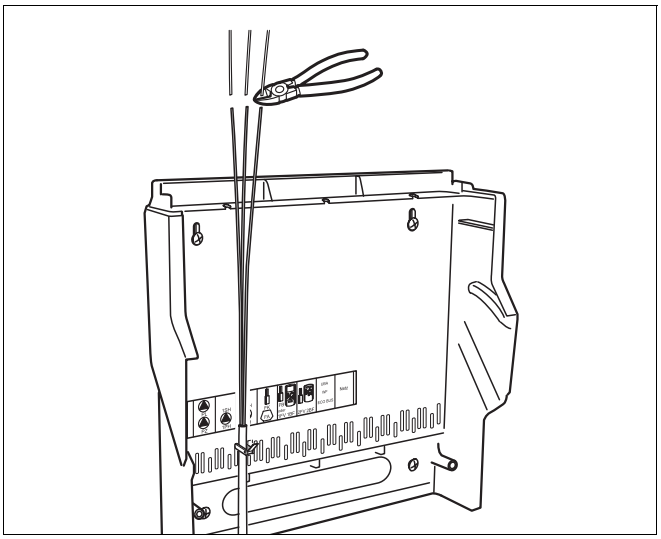
5 pav. Nukirpti laidus

- Laido gyslas izoliuoti viena nuo kitos ir sumontuoti su tam skirtais gnybtais **(3)**.

  Užveržti gnybto varžtus.

Gnybtai arba turimi arba gali būti paimti iš modulio.

- Laidus, esančius parkavimo padėtyje, užfiksuoti, kad nenukristų **(4)**.

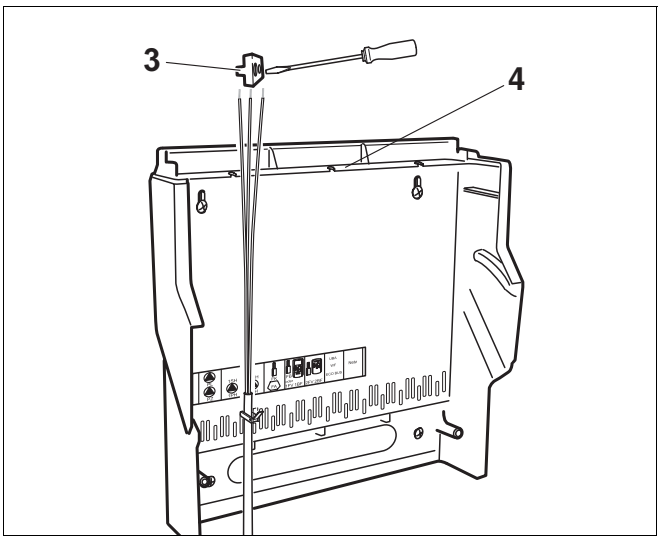

6 pav. Užfiksuoti laidus

- Užkabinti priekinę dalį **(1)** ir atkreipti dėmesį, ar laidai yra šalia vienas kito.

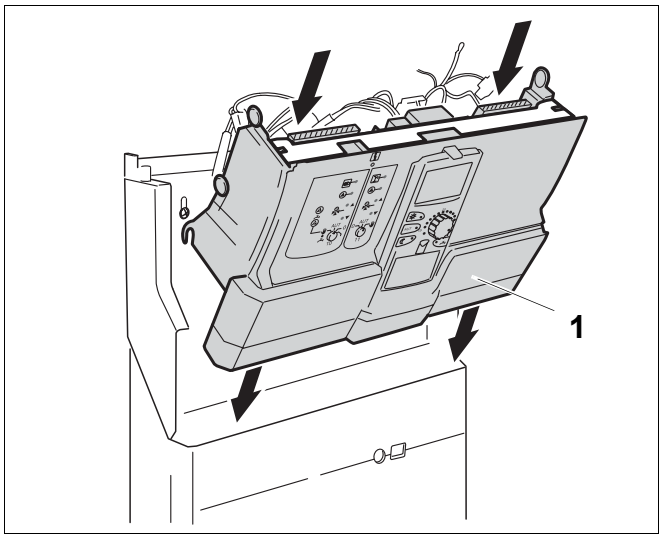

7 pav. Užkabinti priekinę dalį

- Laidus išimti iš parkavimo padėties **(2)**.
- Gnybtus įkišti į modulius pagal įjungimo planą arba pagal užklijuotą sugnybimo planą **(3)**.

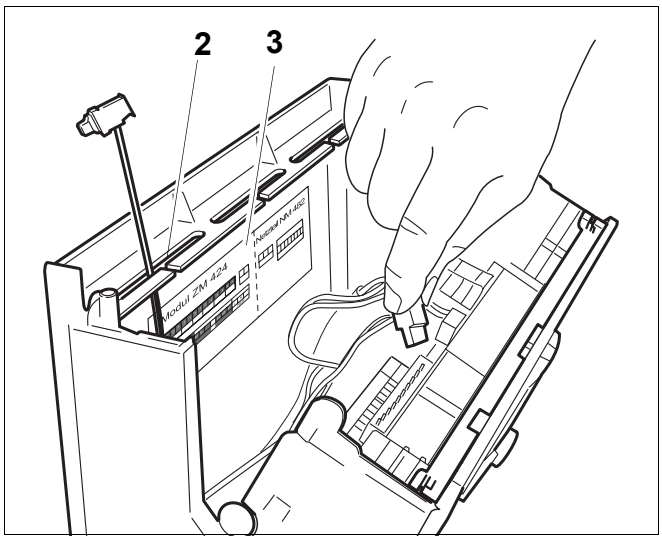

8 pav. Įstatyti gnybtus

Tik Logamatic 4111, 4112, 4116:

- Elektros tinklo jungtį įkišti tiesiogiai į tinklo modulį **(9 pav.)**.

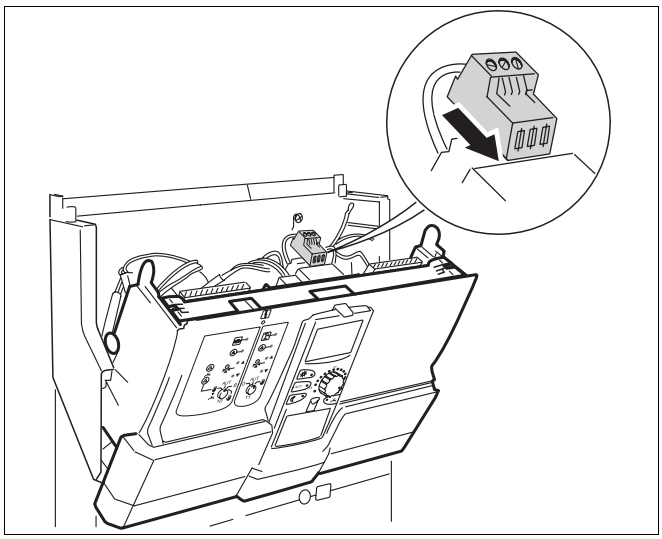

9 pav. Įkišti elektros tinklo jungtį (Logamatic 4111, 4112, 4116)

Tik Logamatic 4115 ir 4117 (be pav.):

Elektros tinklo jungtis yra prietaiso priekinės detalės galinėje pusėje, kairėje pusėje už funkcinio modulio.

- Elektros tinklo jungtį įjungti į prijungimo skydą.

2.5 Prietaiso uždarymas

- Priekinę dalį tol stumti į apačią, kol ji užsifiksuos.
- Dažniausiai pakanka laidus šiek tiek prispausti prie modulių, kad būtų lengviau priekinę dalį atlenkti atgal.
- Apversti viršutinį korpuso dangtį **(4)**.
- Toje apatinės zonos vietoje, per kurią į įrenginį bus išvedžioti laidai, išpjauti angas laidų dangtyje **(5)**.

Atkreipti dėmesį į tai, kad išvesties zonoje laidai būtų vienas šalia kito.

- Priveržti laidų dangtį **(5)**.

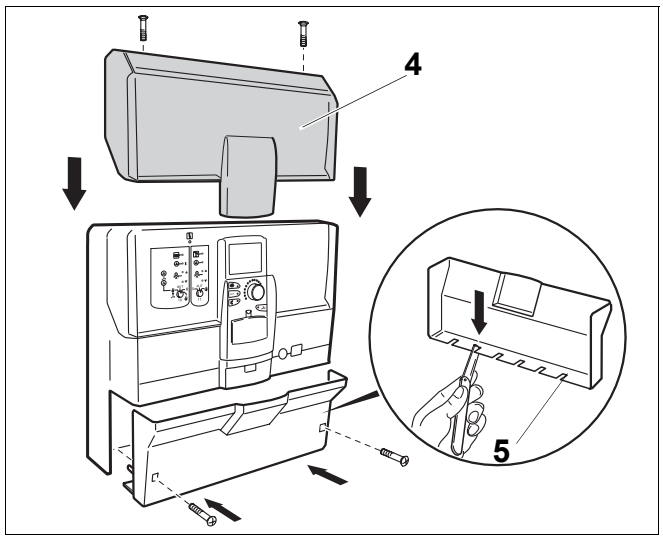

10 pav. Uždėti dangčius

2.6 Skersinės juostelės įmontavimas ir išmontavimas

Skersinė juostelė įmontuota reguliatoriuose Logamatic 4111, 4112 ir 4116. Norint įstatyti ar pakeisti modulį, prieš tai reikia išmontuoti skersinę juostelę.

Skersinės juostelės išmontavimas

Skersinės juostelės išmontavimui reikia atsuktuvo ar panašaus įrankio.

- Atlenkti priekinę dalį
- Vienoje vietoje atlaisvinti skersinę juostelę **(11 pav.)**: Tam reikia atsuktuvu vieną iš gnybtų pasukti į išorę **(1)** ir skersinę juostelę uždėti ant liežuvėlio **(2)**. Antrąjį gnybtą atsuktuvu pasukti į išorę ir skersinę juostelę uždėti ant antrojo liežuvėlio. Šioje pusėje nuimti skersinę juostelę.
- Kitoje pusėje atlaisvinti skersinę juostelę.

Skersinės juostelės įmontavimas

- Skersinę juostelę montuoti pagal išpjovas **(11 pav.)**.

NURODYMAS
Atkreipti dėmesį į tai, kad, įstatant skersinę juostelę, užsifikuostų gnybtai.

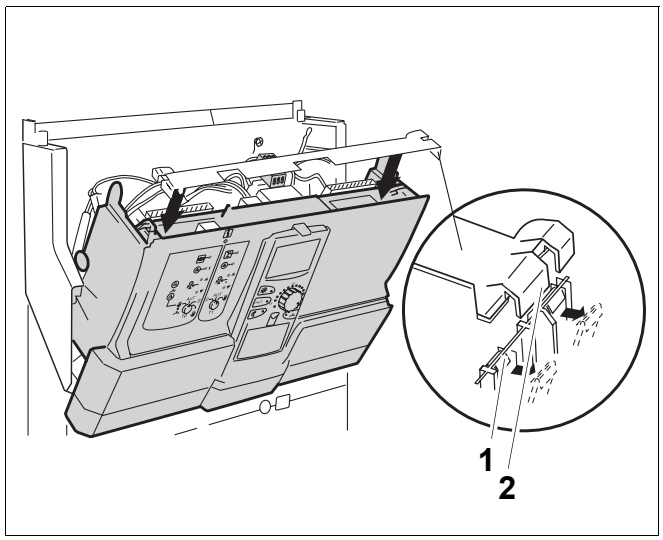

11 pav. Skersinės juostelės įmontavimas ir išmontavimas

Pastabos

Pastabos

Specializuota šildymo sistemų įmonė:

Buderus

BBT Thermotechnik GmbH, D-35573 Wetzlar
www.heiztechnik.buderus.de
info@heiztechnik.buderus.de